RICHARD WOLF

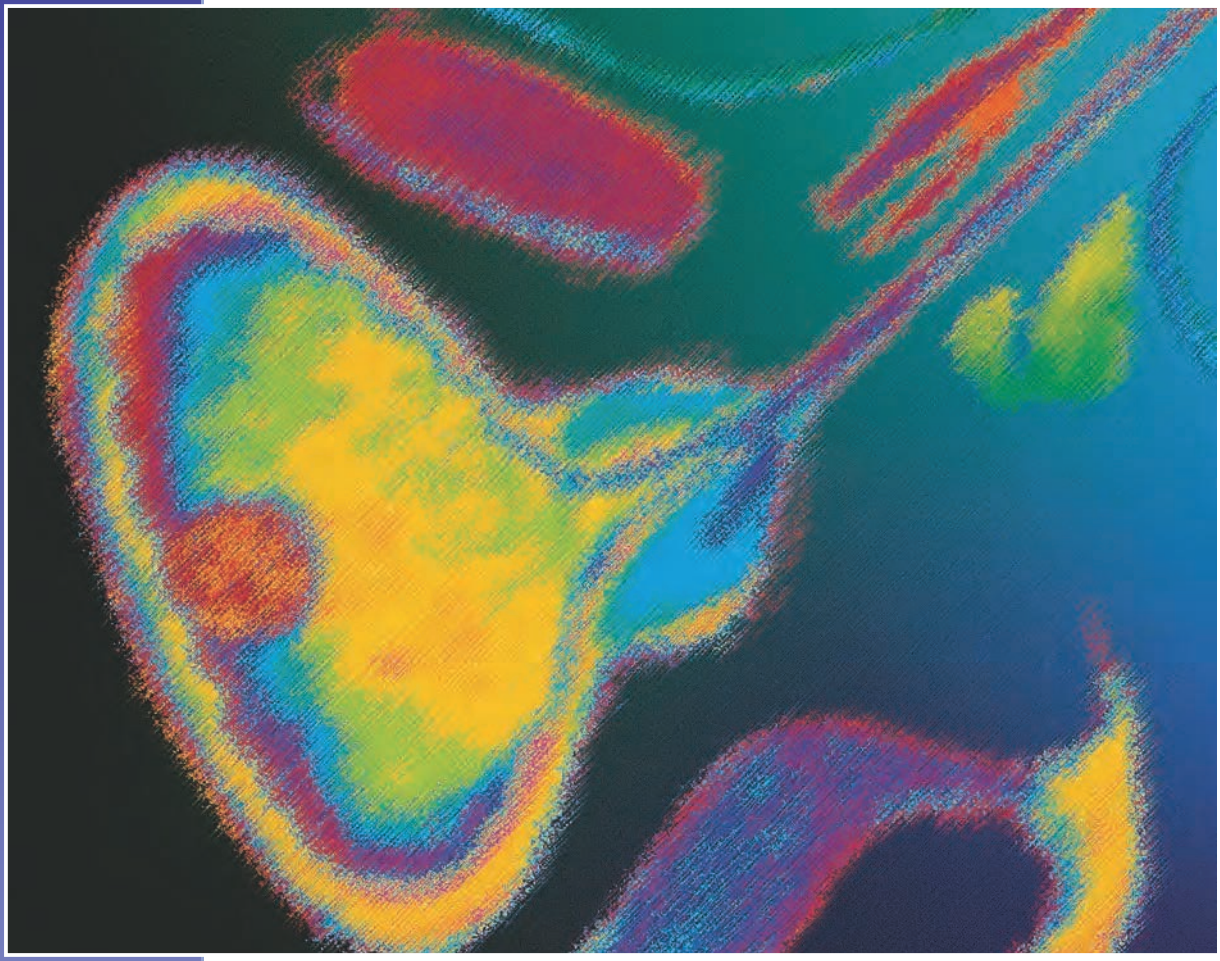

Цистоуретроскопы, уретроцистоскопы и набор для терапии недержания мочи

Цистоскопы

0	Анатомия
1	Базовый комплект
2	Оптика PANOVIEW
3	Цистоуретроскоп 8650 для оптики диаметром 4 мм
4	Уретроцитоскоп 8652 для оптики диаметром 4 мм
5	Цистоуретроскоп MIDI-размера
6	Атравматический компактный цистоуретроскоп 14, 17 Шр.
7	Гибкий светодиодный видеоуретроцистоскоп/ Нефроскоп eyeMAX® 15,9 Шр.
8	Гибкий видеоцистоскоп для фотодинамической (PDD) диагностики eyeMAX® 15,9 Шр.
9	Гибкий фиброуретроцистоскоп 15 Шр.
10	Комплект для трансуретральной терапии недержания мочи
11	Система WOLF PDD с источником света для фотодинамической (PDD) диагностики 5138

Цистоскопы

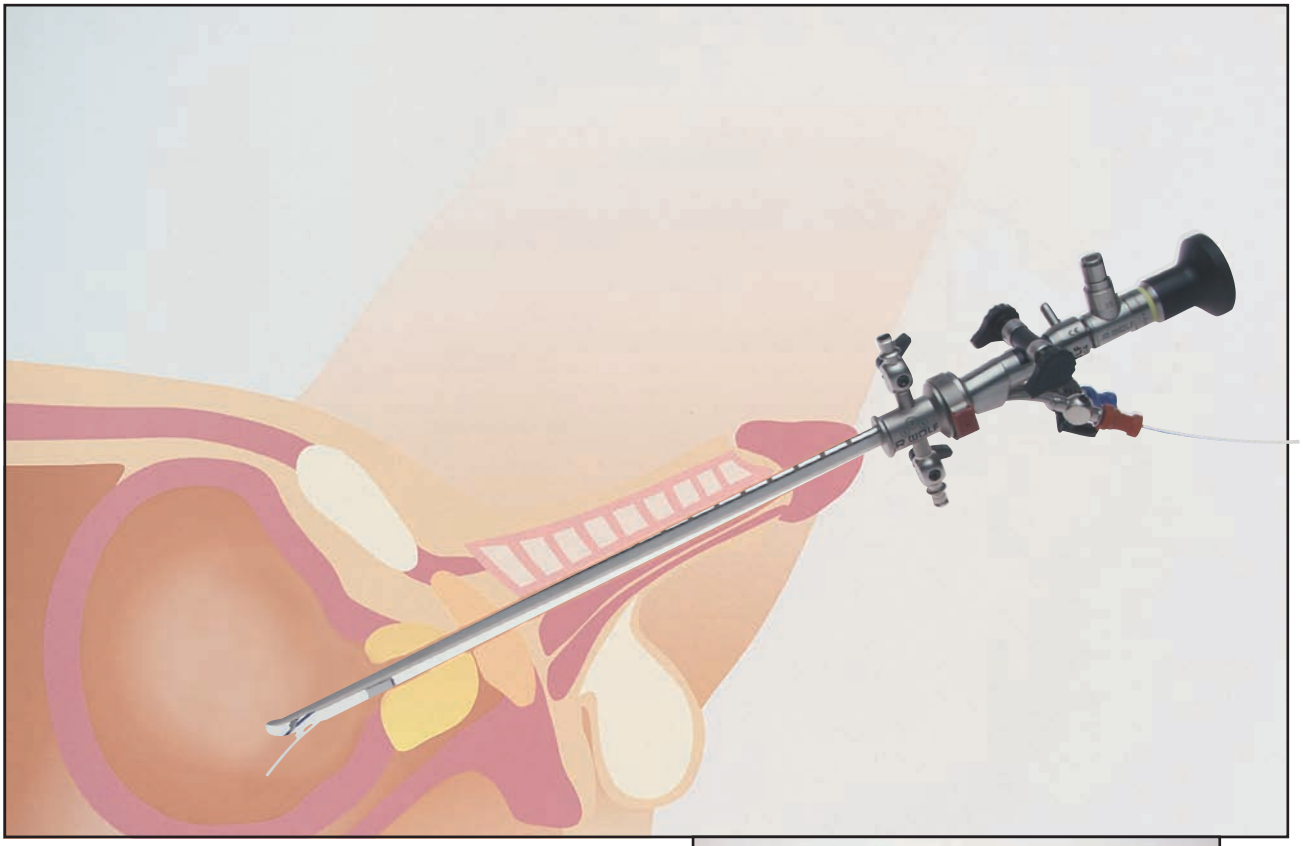

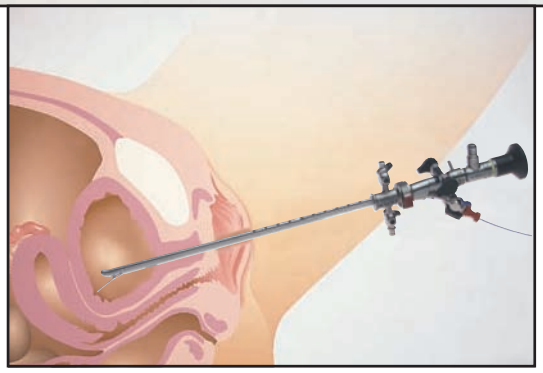

Цистоуретроскопия является сегодня признанным методом урологической диагностики и терапии. Для удовлетворения высоких требований, предъявляемых клиниками и практикующими врачами, WOLF предлагает совершенные системные решения для оптимальной комбинации инструментов с учетом показаний и анатомических особенностей пациента.

В принципе различают цистоуретроскопы и уретроцистоскопы, в зависимости от дистальной формы ствола тубуса.

Инновационные изделия

для цистоскопии

Оптика PANOVIEW

с высочайшим разрешением и отличным качеством отображения для получения резкого и отличного изображения по всему операционному полю, стерилизуются в автоклаве.

Рабочие элементы

Тубусы, вставки и насадки для разнообразных возможностей комбинирования.

Вспомогательные инструменты

Оптические щипцы, ножницы, а также гибкие вспомогательные инструменты для широкого диапазона возможностей лечения.

Эндоскопические устройства

Аспирационные насосы, устройства для литотрипсии, источники света, системы эндоскопической документации, мобильные тележки, а также контейнеры и лотки для повторной обработки.

E-line

Цистоуретроскоп 8650

Дизайн E-line
Новый дизайн E-line гарантирует оптимальное удобство использования, безопасную и не вызывающую усталости работу и, кроме того, многочисленные возможности комбинирования оборудования.

Новые замки
Автоматические замки на стволах обеспечивают быстрое и удобное соединение компонентов системы.

Базовый комплект для цистоскопии

	Тубус цистоуретроскопа 19,5 Шр. с обтуратором	8650.0341
	Насадка с 1 краном для ввода инструмента	8650.264
	Рабочая вставка с дефлектором Альбаррана, 2 входа для инструментов	8650.204
	Визуальный обтуратор	8650.724
	Биопсийные щипцы модель Marburg	8650.614
	Щипцы для захвата	8650.684
	PANOVIEW-оптика, 0°	8650.414
	PANOVIEW-оптика, 70°	8650.415
	Уретротом по Otis	8517.00
	Шприц для мочевого пузыря, гибкий разъем	822.31 822.13
	Корзина для повторной обработки	38021.111
	Лоток системы RIWO	38201.486

Базовый комплект для фотодинамической диагностики (PDD)

Фотодинамическая диагностика

	Комплект Combilight PDD 5138	5138.1011
	Комплект контроллера ENDOCAM 5520	5520.2011
	Головка урологической видеокамеры	5520.833
	Световодный кабель со специальной световодной средой	4070.253
	Пульт дистанционного управления видеокамерой	5520.401
	Плоский монитор 24" Стойка	5370024 5370.0190
	Тубус цистоуретроскопа, 19,5 Шр. с обтуратором	8650.0341
	Насадка с 2 инструментальными кранами	8650.284
	Биопсийные щипцы модель Marburg	8650.604
	Оптика PANOVIEW, 0°	8650.514
	Оптика PANOVIEW, 70°	8650.515
	Внешний тубус, 26 Шр. Внутренний тубус, 24 Шр.	8655.374 8655.384
альтернативный вариант	Визуальный обтуратор	8654.175
альтернативный вариант	Рабочий элемент, активный	8415.12
	Рабочий элемент, активный, биполярный	8654.205 8680.205
	Оптика, 30°	8654.522
	Электроды	8424.131 8423.02
	Электрод биполярный, 0,25 мм	4622.2513

Оптика PANOVIEW

Обзор

Направление взгляда	Цветовое кодирование	Применение	∅ мм	Рабочая длина	AUTOCLAVE 134° C/273° F
0°	синий	•	4	305 мм	8650.414
		• PDD	4	305 мм	8650.514
		• малого калибра	3.3	305 мм	8660.424
5°	зеленый	○	4.8	240 мм	8650.441
12°	оранжев.	•	4	303.5 мм	8654.431
		PDD	4	303.5 мм	8654.531
30°	красный	•	4	307 мм	8654.422
		PDD	4	307 мм	8654.522
		• малого калибра	3.3	307 мм	8656.422
		• длинный ствол тубуса	4	307 мм	8668.433*
70°	желтый	•	4	310.5 мм	8650.415
		PDD	4	310.5 мм	8650.515
		○	4.8	240 мм	8650.445
110°	белый	•	4	317 мм	8650.409

○ *Диагностическая оптика*

● *Рабочая оптика*

* *Доступен только для угла 25°.*

Цистоуретроскоп
8650 E-line

для оптики 4 мм
0°, 12°, 30°, 70° и адаптеров

Тубусы и обтураторы	*Насадки*		

Тубус в комплекте с обтуратором	Тубус отдельно	Обтуратор отдельно	Шр.	Цветовое кодирование	Внутренний диаметр (Шр.)	Только для диагностики	1 инструментальный кран	2 инструментальных крана
8650.0141	8650.0145	8650.0147	16	желтый	1 x 5*	8650.254	8650.264	8650.284
8650.0241	8650.0245	8650.0247	17,5	зеленый	1 x 5 /или 2 x 4			
8650.0341	8650.0345	8650.0347	19,5	красный	1 x 7/ или 2 x 5			
8650.0441	8650.0445	8650.0447	21	синий	1 x 10/ или 2 x 6			
8650.0541	8650.0545	8650.0547	23	белый	1 x 12/ или2 x 7			
8650.0641	8650.0645	8650.0647	25	черный	1 x1 5			

** Для уретроскопии (цистоскопия только с диагностической целью с адаптером 8650.254).*

Оптический обтуратор см. на стр. D15.

Оптика PANOVIEW		*Направление взгляда*	*С увеличенным размером изображения и полем зрения*	
	4 mm	0°	8650.414	
		12°	8654.431	
		30°	8654.422	
		70°	8650.415	

Цистоуретроскоп

8650 E-line

для оптики 4 мм, 30°, 70° и рабочих вставок с дефлектором Альбаррана

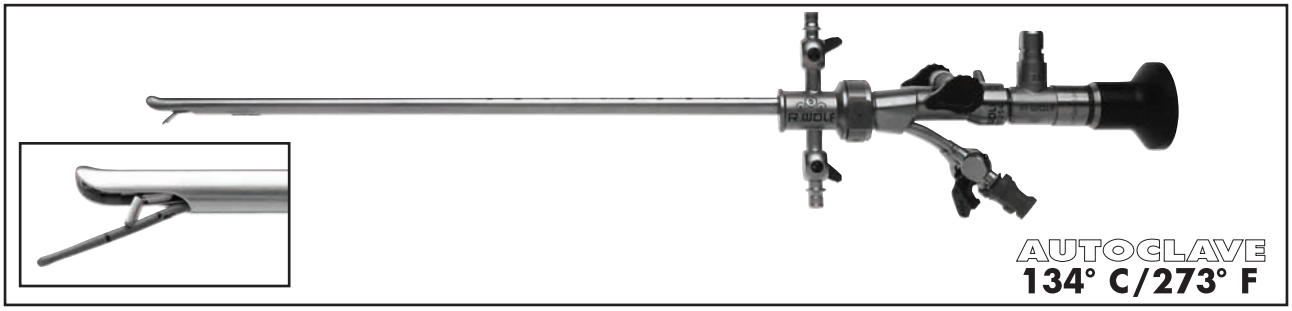

Тубусы и обтураторы						Тубусы и обтураторы	
						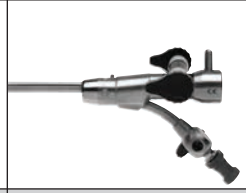	
Тубус в комплекте с обтуратором	*Тубус отдельно*	*Обтуратор отдельно*	*Шр.*	*цветовое кодирова-ние*	*Внутренний диаметр (Шр.)*	*1 инструментальный кран*	*2 инструментальных крана*
8650.0241	8650.0245	8650.0247	17.5	зеленый	1x5 *или* 2x4	8650.214	8650.204
8650.0341	8650.0345	8650.0347	19.5	красный	1x7 *или* 2x5		
8650.0441	8650.0445	8650.0447	21	синий	1x10 *или* 2x6		
8650.0541	8650.0545	8650.0547	23	белый	1x12 /или 2x7		

Обтураторы объектива см. на стр. D15.

Оптика PANOVIEW		*Направление взгляда*	*С увеличенным размером изображения и полем зрения*	
	4 mm	30°	8654.422	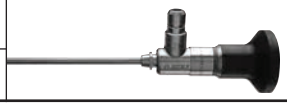
		70°	8650.415	

Тубусы и обтураторы с горизонтально расположенными ирригационными кранами и и байонетным затвором

Тубус в комплекте с обтуратором	*Тубус отдельно*	*Обтуратор отдельно*	*Шр.*	*цветовое кодирование*	*Внутренний диаметр (Шр.)*
8650.0111*	8650.0115*	8650.0117*	16	*желтый*	1x5
8650.0211*	8650.0215*	8650.0217*	17.5	*зеленый*	1x5 или 2x4
8650.0211*	8650.0315*	8650.0317*	19.5	*красный*	1x7 или 2x5
8650.0411*	8650.0415*	8650.0417*	21	*синий*	1x10 или 2x6
8650.0511*	8650.0515*	8650.0517*	23	*белый*	1x12 или 2x7

** Доступно только на территории США.*

Оптические щипцы и ножницы

для цистоуретроскопа 8650
с оптикой 4 мм, 0°

	для тубусов от	Каталожный номер
Биопсийные щипцы модели «Marburg» разрезающие, благодаря небольшому расстоянию между зевом и оптикой возможна также биопсия в области шейки мочевого пузыря.	19.5 Шр.	8650.614
Биопсийные щипцы с браншами ложкообразной формы, ретроградные, для взятии проб в области перехода от шейки мочевого пузыря к его верхней стенке, а также области заднего мочеиспускательного канала.	19.5 Шр.	8650.774
Ножницы «Wuppertal» для вскрытия уретроцеле, для разрезания интрудирующих швов, удаления полипов под основание и для рассечения устья.	19.5 Шр.	8650.644
Биопсийные щипцы ложкообразной формы, открываются в обе стороныи	19.5 Шр.	8650.604

Оптические коагулирующие биопсийные щипцы

для цистоуретроскопа 8650
с оптикой 4 мм, 0°

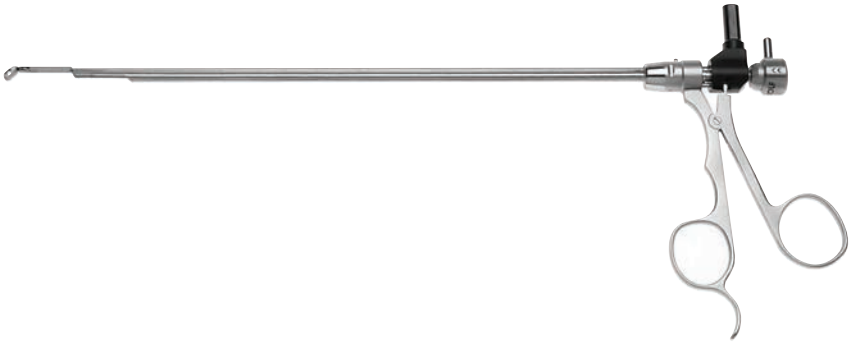

	для тубусов от	Каталожный номер
Биопсийные коагуляционные щипцы по Tauber для комбинированной биопсии и гемостаза. Особенно удобны для картирования мочевого пузыря и квадрантной биопсии. Быстрая остановка кровотечения без смены инструмента и необходимости новой ориентации, отнимающей время.	**19,5** Шр.	8650.624

Высокочастотный соединительный кабель - см. стр. D 285.

Оптические щипцы

для цистоуретроскопа 8650
с оптикой 4 мм, 0°

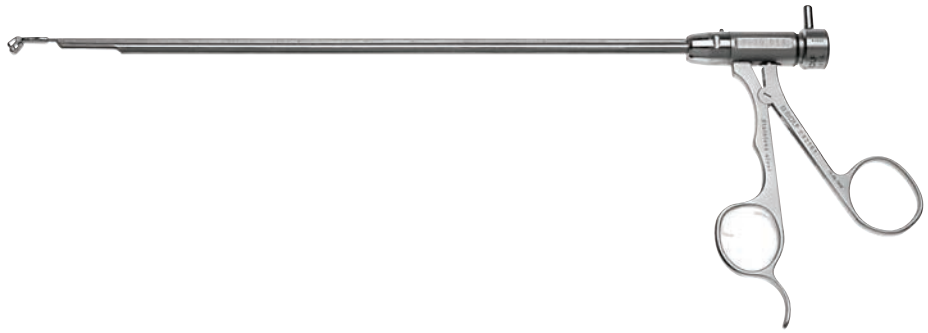

	для тубусов от	Каталожный номер
Щипцы для извлечения инородных тел, а также для дробления небольших мягких камней	**19,5** Шр.	8650.654
Щипцы для извлечения камней для небольших камней и для удаления фрагментов камней	**23** Шр.	8650.664
Щипцы для захвата губки открываются в обе стороны	**19,5** Шр.	8650.684

Оптический обтуратор для ввода тубуса под визуальным контролем

с оптикой от 0° до 30°

	для тубусов от	Каталожный номер
Обтуратор окуляра	17,5 Шр.	8650.714
	19,5 Шр.	8650.724
	21,0 Шр.	8650.734
	23,0 Шр.	8650.744

PANOVIEW PLUS-
диагностическая оптика

для цистоуретроскопа 8650

Для непосредственного использования с тубусом калибра от 17,5 Шр.

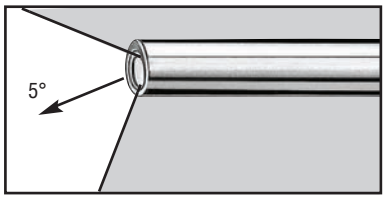

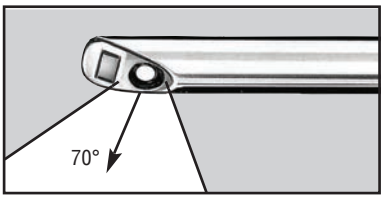

AUTOCLAVE
134° C/273° F

PANOVIEW PLUS-диагностическая оптика	∅	Направление взгляда	рабочая длина	Каталожный номер
	4.8 mm	5°	240 мм	8650.441
		70°	240 мм	8650.445

Отличные оптические характеристики (благодаря большему диаметру и меньшей длине) облегчают диагностику.

Уретроцистоскоп
8652 E-line

для оптики 4 мм, 0°, 12°, 30°, 70°
и насадок

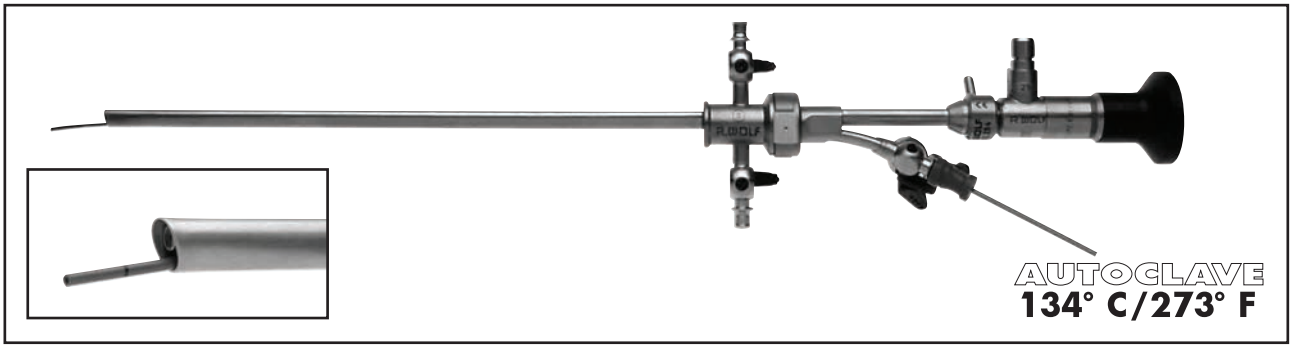

Тубусы и обтураторы						Насадки		
Тубус в комплекте с обтуратором	Тубус отдельно	Обтуратор отдельно	Шр.	Цветовое кодирование	Внутренний диаметр (Шр.)	Только для диагностики	1 инструментальный кран	2 инструментальных крана
8652.0141	8652.0145	8652.0147	16	желтый	1 x 5*	8652.254	8652.264	8652.284
8652.0241	8652.0245	8652.0247	17,5	зеленый	1 x 5* или 2 x 4			
8652.0341	8652.0345	8652.0347	19,5	красный	1 x 7 или 2 x 5			
8652.0441	8652.0445	8652.0447	21	синий	1 x 10 или 2 x 6			

Оптика PANOVIEW	∅	Направление взгляда	С увеличенным размером изображения и полем зрения	
	4 мм	0°	8650.414	
		12°	8654.431	
		30°	8654.422	
		70°	8650.415	

Уретроцистоскоп
8652 E-line

для оптики 4 мм, 30°, 70° и рабочих вставок
с дефлектором Альбаррана

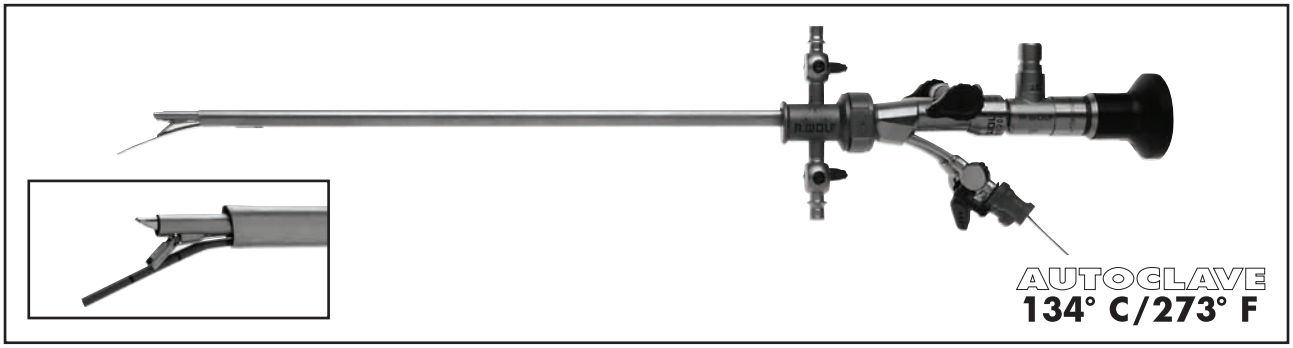

Тубусы и обтураторы							Рабочие вставки с дефлектором Альбаррана	
Тубус в комплекте с обтуратором	Тубус отдельно	Обтуратор отдельно	Шр.	Внутренний диаметр (Шр.)			1 инструментальный кран	2 инструментальных крана
8652.0241	8652.0245	8652.0247	17,5	1 x 5*		или 2 x 4		
8652.0341	8652.0345	8652.0347	19,5	1 x 7		или 2 x 5	8650.214	8650.204
8652.0441	8652.0445	8652.0447	21	1 x 10		или2 x 6		

Оптика PANOVIEW	∅	Направление взгляда	С увеличенным размером изображения и полем зрения	
	4 мм	30°	8654.422	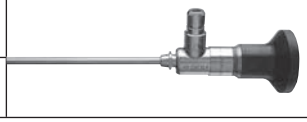
		70°	8650.415	

Оптические щипцы и ножницы

для уретроцистоскопа 8652
для оптики 4 мм, 0°

Рабочие устройства из цистоуретроскопа 8650 для использования в тубусах уретроцистоскопа 8652	для тубусов от Шр.	только с переходником 8652.704	С оптикой 8650.414	Каталожный номер
Биопсийные щипцы модели «Marburg»	19.5	•	0°	8650.614
Биопсийные щипцы с ложковидными браншами, ретроградные	19.5	•	0°	8650.774
Ножницы модели «Wuppertal»	19.5	•	0°	8650.644
Щипцы для извлечения инородных тел	19.5	•	0°	8650.654
Коагуляционные биопсийные щипцы по Tauber	19.5	•	0°	8650.624
Биопсийные щипцы с ложковидными браншами, открываются в обе стороны	19.5	•	0°	8650.604
Щипцы для захвата, открываются в обе стороны	19.5	•	0°	8650.684

Диагностическая оптика PANOVIEW PLUS — см. на стр. D 17.

Высокочастотный соединительный кабель см. стр. D 285.

MIDI-размер

Цистоуретроскоп

для небольших органов
по Rösch

НОВЫЙ

AUTOCLAVE
134° C/273° F

Комплект цистоуретроскопического тубуса						
состоит из: тубуса цистоуретроскопа, обтуратора и крепления с люэровским разъемом (886.00)						
	Шр.	Цветовое кодирование	Внутренний диаметр (Шр.)	Тубус отдельно	Обтуратор отдельно	Насадка с 1 запорным краном
86720251	12,5	зеленый	5 Шр.	86720255	86720257	8672265
86720451	14.5	белый	7 Шр.	86720455	86720457	

Оптика PANOVIEW, без искажений	∅	Направление взгляда	рабочая длина	Каталожный номер
	2.7 мм	30°	274,9 мм	8672432

Высокочастотный соединительный кабель см. стр. D 285.

Вспомогательные инструменты

		Раб. мм	Шр.	Каталожный номер
	Гибкие биопсийные щипцы	370	5	829.05
			7	829.07
	Гибкие щипцы для извлечения инородных тел	380	5	828.05
			7	828.07
	Гибкие ножницы с расширенной кромкой	380	7	830.07

5

Принадлежности:

Волоконно-оптический кабель длина 2,3 м 8061.253

Корзина для повторной обработки инструментов 38021.111
Лоток системы RIWO 38201.386

Атравматический компактный цистоуретроскоп 14,17,Шр.,25°

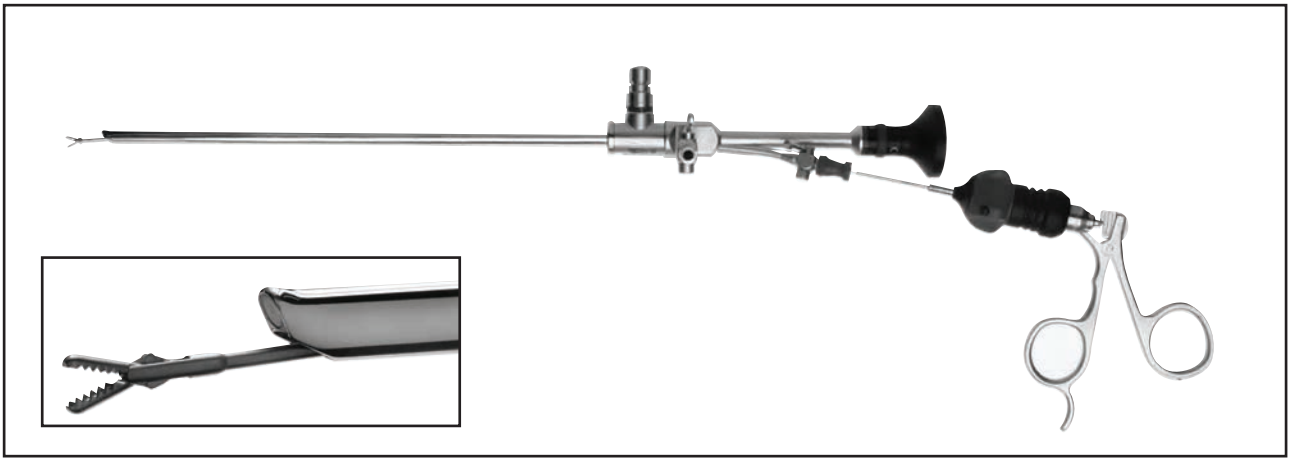

Для амбулаторного и госпитального применения

- Удобная для пациентов амбулаторная уретроцистоскопия
- Биопсия тканей, также в области простаты
- Экстракция инородных тел (например, удаление стента)
  ZРетроградные манипуляции
- Лечение стриктур
- Высокоэффективная оптика PANOVIEW PLUS, направление взгляда 25°, панорамное поле зрения, отличное распознавание деталей
- Дистальный конец атравматического исполнения
- Компактная и прочная конструкция

Атравматический компактный цистоуретроскоп	Рабочая длина	Шр.	Канал для инструментов		Оптика 25°
			Для вспомогательных инструментов	Форма	
8642.403	215 мм	14	до 5 *Шр.*	овальная	Оптика PANOVIEW PLUS с увеличенным размером изображения и полем зрения
8645.403	225 мм	17	до 7 *Шр.*	овальная	

Корзина для обработки атравматического компактного цистоуретроскопа
в комплекте с устройствами крепления
Внешние размеры (Д x Ш x В). 38039.011

Вспомогательные инструменты — см. на след. странице.

Вспомогательные инструменты

для атравматических компактных цистоуретроскопов 14, 17 Шр., 25°

		Рабочая длина мм	Шр.	Каталожный номер
	Гибкие биопсийные щипцы	370	7	829.07
		370	5	829.05
	Гибкие щипцы для захвата	430	6.5	8736.684
	Гибкие щипцы для извлечения инородных тел	380	7	828.07
		380	5	828.05
	Гибкие ножницы с зубчатыми краями	380	7	830.07
	Канюля для инъекций с соединением Luer полужесткая	520	6	8640.16
	Гибкий коагуляционный пуговчатый электрод, монополярный	400	6	823.06
		400	5	823.05
	Гибкий игольчатый электрод	400	5	824.05

Высокочастотный соединительный кабель см. стр. D 285.

Вспомогательные инструменты

для атравматических компактных цистоуретроскопов 14, 17 Шр., 25° микромодульной системы HySafe

Рабочая вставка с тубусом 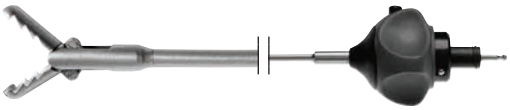	Рекомендуемые области применения	Тип	Шр.	Раб.	Рукоятка с защитой от перегрузок	Инструмент полностью • Рабочая вставка с тубусом • Рукоятка Каталожный номер
Щипцы захватные типа «аллигатор» 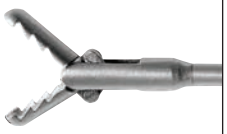	Цистоскопия	8642.6508	5	340	8083.001	8642.6502
		8645.6508	7	325		8645.6502
Биопсийные щипцы, ложковидные		8642.6008	5	340		8642.6002
Биопсийные щипцы		8645.6008	7	325		8645.6002
Биопсийный перфоратор		8642.6318	5	340		8642.6312
Микро-ножницы		8642.6818	5	340		8642.6812
Щипцы захватные типа «аллигатор»		8968.6808	6	425		8968.6802

- Позволяют промывку — оптимальная внутренняя очистка.
- Easy-Click — простая и быстрая сборка.
- Защита от перегрузки — значительно более длительный срок службы.

Комплект гибкого светодиодного видеоуретроцистоскопа/нефроскопа eyeMAX®

5,3 мм/15,9 Шр., канал 2 мм/6 Шр.

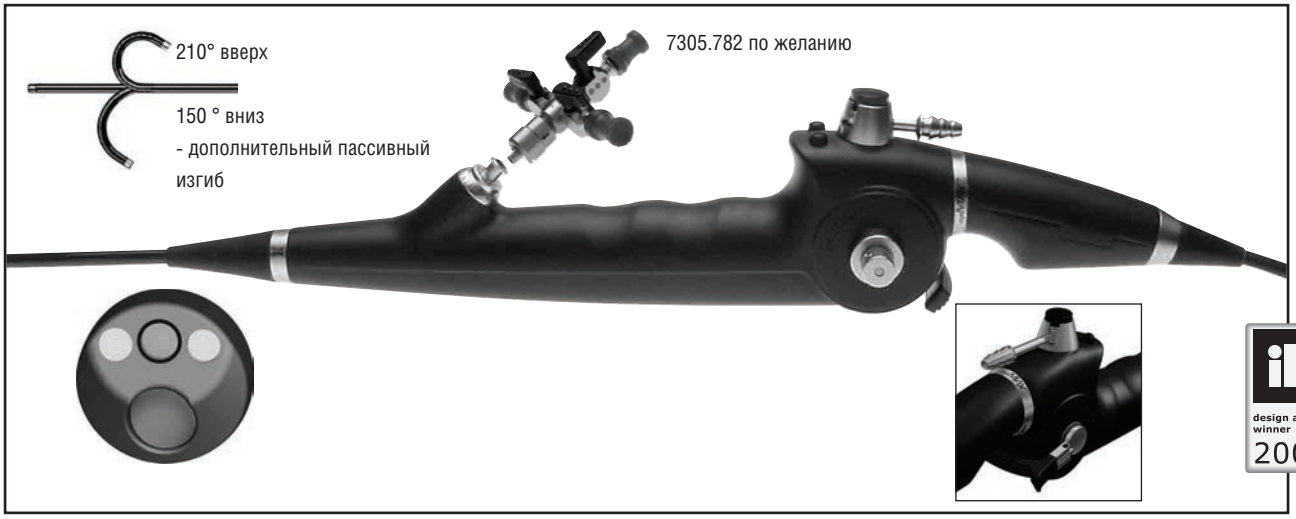

❑ **Высококачественные СИД**

• исключительно чистый яркий свет

• полностью однородное освещение эндоскопического изображения Современная микросхема

• необычно большое и яркое изображение • без «муара»

❑ **Специальный аспирационный клапан**

• быстрая и безопасная аспирация ирригационной жидкости

❑ **Эргономическая рукоятка**

• 2 кнопки позволяют включать множество функций на пульте камеры

• рычаг управления изгибом наконечника с фиксатором

❑ **Атравматический наконечник**

• очень короткий, скошенный под углом 45° керамический наконечник диаметром всего 9,8 Шр.

Комплект гибкого светодиодного видеоуретроцистоскопа/ нефроскопа	в комплект входит светодиодный видеоуретро-цистоскоп	в комплект входит контроллер 1CCD ENDOCAM	PAL	NTSC	Направление отклонения при перемещении рычага управления в дистальном направлении	Комплект
В комплект входят: светодиодный видеоуретроцистоскоп со скошенным дистальным кончиком 9,8 Шр., встроенный светодиодный источник освещения, тубус 15,9 Шр., с рабочим и ирригационным каналами 6 Шр., направлением взгляда 0°, углом обзора 120°, изгиб: 210° кверху, 150° книзу (всего 360°), рабочая длина 400 мм, с аспирационным клапаном; уплотнительная мембрана для аспирационного клапана, 20 штук в комплекте (15 479.014), тестер герметичности со штыковым разъемом (163.903), клапана компенсации давления (163.904), щетка для очистки (7264.691, 7268.691) и чемодан	731000144	5520.2101	•		вниз	7310001442
	73100614	5520.8101		•	*вниз*	731006142
	73100064	5520.2101	•		вверх	731000642
	73100664	5520.8101		•	*вверх*	731006642

Только в сочетании с камерой ENDOCAM 5520 (серийный номер II00116587 или выше).

Принадлежности — см. на обороте.

Принадлежности и вспомогательные инструменты

для гибкого светодиодного видеоуретроцистоскопа/нефроскопа eyeMAX®

Комплект Mega Pulse Desktop 30+ 22860010
Комплект Mega Pulse Tower 30+. 22860020
Комплект контроллера ENDOCAM 5520
может также использоваться со стандартными головками камеры 5520.2101
или:
Комплект контроллера ENDOCAM 5520
с интерфейсом CAN BUS и платой обработки цифрового видео
может также использоваться со стандартными головками камеры 5520.2011
а также:
Пульт дистанционного управления. 5520.401
Монитор с плоским экраном 24”
для четкого отображения мелких деталей эндоскопических изображений 5370124
а также:
Стойка для монитора. 5370.0190
Роликовый аспирационный насос 2207 в комплекте 2207.0011
Компактная тележка 32113.033

7

Стерилизация — хранение — транспортировка

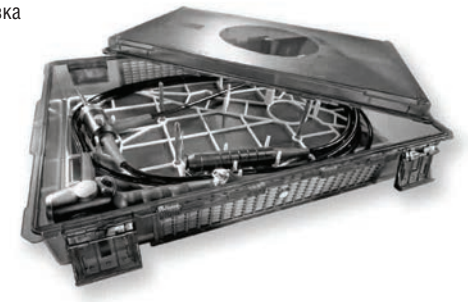

Комплект Sterisafe® DURO A3,
для плазменной стерилизации, состоящий из:
Комплект Sterisafe® DURO A3 (382031003),
Решетчатой опоры Toolsafe® (382031101),
Одноразового фильтра для H202
(100 штук в упаковке, 382031401) 382032000
Комплект Sterisafe® DUROA3
для стерилизации ЭО (этиленоксидом) и ФА (формальдегидом), состоящий из:
Sterisafe® DURO A3 (382031003),
Решетчатой опоры Toolsafe® (382031101),
Одноразовых фильтров для ЭО и ФА
(100 штук в упаковке, 382031501) 382032100
Принадлежности:
Одноразовый фильтр, 100 штук в упаковке,
для H202 382031401
для ЭО и ФА 382031501
Запечатывающая этикетка, 500 шт. в упаковке,
для H202 382031220
Держатель этикетки, универсальный 382031203
Пломба свинцово-проволочная, 100 шт. в упаковке 382031202

Техническая информация:
Внешние размеры (Д x Ш x В): 450 x 292 x 87 мм
Внутренние размеры (Д x Ш x В): 420 x 265 x 75 мм

Вспомогательные инструменты

для гибкого светодиодного видеоуретроцистоскопа/нефроскопа eyeMAX®

	Наружный диаметр	Рабочая длина	Каталожный номер
Биопсийные щипцы удлиненные бранши увеличивают размер биопсийного материала	1.6 мм 5 *Шр.*	550 мм	829.051
Щипцы для захвата типа «мышиный зуб»	1.6 мм 5 *Шр.*	550 мм	8735.685
Пуговчатый электрод	1.0 мм 3 *Шр.*	920 мм	8741.80
Одноразовые лазерные световоды для разрушения камней в мочевом пузыре при помощи лазера MegaPulse 30+, в индивидуальной стерильной упаковке	365 мкм		4875013650
	550 мкм		487501550
Многоразовые лазерные световоды для разрушения камней в мочевом пузыре при помощи лазера MegaPulse 30+, в индивидуальной стерильной упаковке	365 мкм		875013650
	550 мкм		87501550
Насадка с краном для инструментов			7305.782
Комплект клапана для биопсии состоит из: клапана для биопсии (7265.851), герметизирующего клапана (15114.052) (20 штук в упаковке) для облегчения введения зондов и вспомогательных инструментов калибра 3–5 Шр. через насадку 7305.782.			7265.8511
Переходник для автоматического теста герметичности			163.905
Герметизирующий переходник, стерильный (5 шт. в упаковке)			20.SA65*

* Доступно только на территории США.

Гибкий видеоцистоскоп для фотодинамической диагностики (PDD)

eyeMAX®

5,3 мм/15,9 Шр., канал 2 мм/6 Шр.

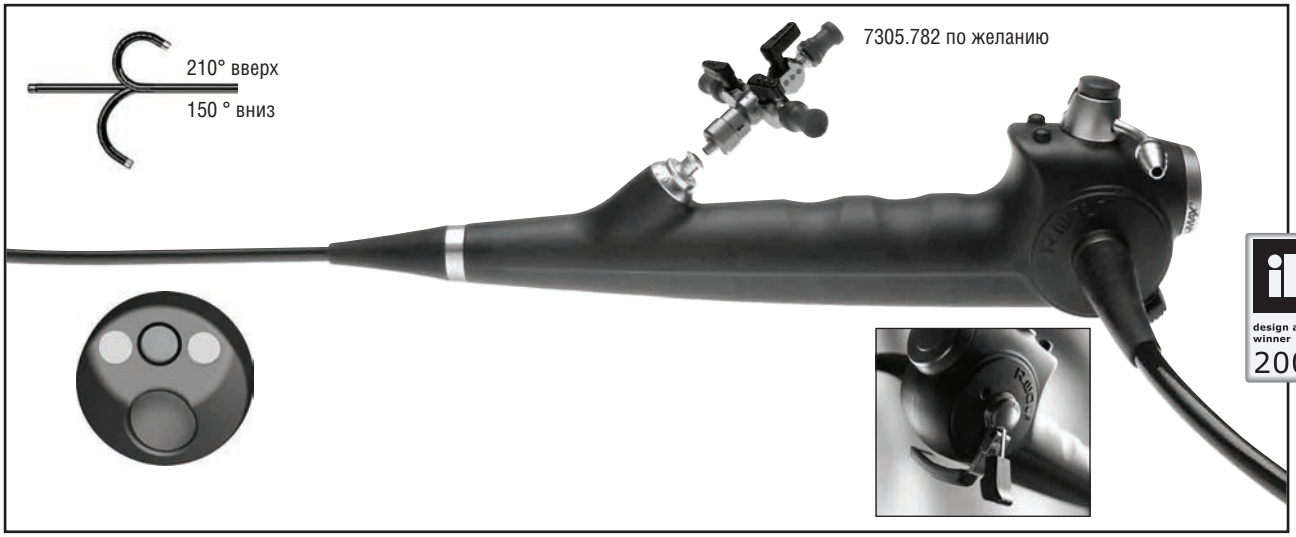

❑ Современная микросхема
- необычно большое и яркое изображение
- без «муара» специальный аспирационный клапан
- быстрая и безопасная аспирация ирригационной жидкости

❑ Эргономическая рукоятка
- 2 кнопки позволяют включать множество функций на пульте камеры
- рычаг управления изгибом наконечника с фиксатором

❑ Атравматический наконечник
- очень короткий, скошенный под углом 45° керамический наконечник диаметром всего 9,8 Шр.

Гибкий видеоцистоскоп для фотодинамической (PDD) диагностики eyeMAX	включен в комплект PDD видеоцистоскопа	включен в комплект PDD видеоцисто-скопа	PAL	NTSC	Комплект
В комплект входят: гибкий PDD видеоцистоскоп со скошенным дистальным наконечником калибра 9,8 Шр., тубус калибра 15,9 Шр., с рабочим и ирригационным каналами калибра 6 Шр., с направлением взгляда 0°, углом обзора 85°, отклонением на 210° кверху и на 150° книзу (всего 360°), рабочей длиной 400 мм, со встроенным аспирационным клапаном и фиксированным световым кабелем, включая: тестер герметичности со штыковым замком (163.903), клапан Gassteri (163.904), щетка для очистки (7264.691 и 7268.691 *), чемодан.	73090014	вниз	•		730900142
	73090614			•	730906142
	73090064	вверх	•		730900642
	73090664			•	730906642

Только в сочетании с камерой ENDOCAM 5520 (серийный номер 050500 или выше).

Принадлежности — см. на обороте.

Принадлежности и вспомогательные инструменты

для гибкого видеоцистоскопа для фотодинамической диагностики (PDD) eyeMAX®

Рекомендуемые принадлежности:

Комплект Mega Pulse Desktop 30+ 22860010

Комплект MegaPulse Tower 30+ 22860020

Комплект COMBILIGHT PDD 5138 . . . . . 5138.1011

Контроллер ENDOCAM 5520 может также использоваться со стандартными головками камеры 5520.2101

Пульт дистанционного управления. 5520.401

Монитор с плоским экраном 24” для четкого отображения мелких деталей эндоскопических изображений 5370124

А также:

Стойка для монитора. 5370.0190

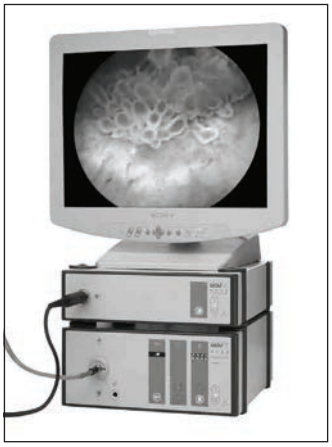

Стерилизация — хранение — транспортировка

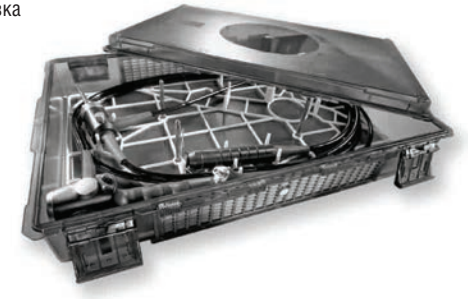

Комплект Sterisafe® DUR0A3-Set,
для плазменной стерилизации, состоящий из:
Комплект Sterisafe® DURO DUR0A3 (382031003),
Решетчатой опоры Toolsafe ® (382031101),
Одноразового фильтра для H202
(100 штук в упаковке, 382031401) 382032000

Комплект Sterisafe® DUR0A3
для стерилизации ЭО (этиленоксидом) и ФА (формальдегидом), состоящий из:
Sterisafe® DUR0A3 (382031003),
Решетчатой опоры Toolsafe ® (382031101),
Одноразовых фильтров для ЭО и ФА
(100 штук в упаковке, 382031501) 382032100

Принадлежности:

Одноразовый фильтр, 100 штук в упаковке,
для H202 382031401
для ЭО и ФА 382031501

Запечатывающая этикетка, 500 шт. в упаковке,
для H202 382031220

Держатель этикетки, универсальный. 382031203

Пломба свинцово-проволочная, 100 шт. в упаковке 382031202

Техническая информация:
Внешние размеры (Д x Ш x В): 450 x 292 x 87 мм
Внутренние размеры (Д x Ш x В): 420 x 265 x 75 мм

Принадлежности и вспомогательные инструменты

для гибкого видеоцистоскопа для фотодинамической диагностики (PDD)

eyeMAX®

	Наружный диаметр	РАБОЧАЯ ДЛИНА	Каталожный номер
Щипцы для биопсии удлиненные бранши увеличивают размер биопсийного материала	1,6 мм 5 Шр.	550 мм	829.051
Щипцы для захвата типа «мышиный зуб»	1,6 мм 5 Шр.	550 мм	8735.685
Пуговчатый электрод	1,0 мм 3 Шр.	920 мм	8741.80
Одноразовые лазерные световоды для разрушения камней в мочевом пузыре при помощи лазера MegaPulse 30+, в индивидуальной стерильной упаковке	365 мкм		4875013650
	550 мкм		487501550
Многоразовые лазерные световоды для разрушения камней в мочевом пузыре при помощи лазера MegaPulse 30+, в индивидуальной стерильной упаковке	365 мкм		875013650
	550 мкм		87501550
Насадка с краном для инструментов			7305.782
Комплект клапана для биопсии состоит из: клапана для биопсии (7265.851), герметизирующего клапана (15114.052) (20 штук в упаковке) для облегчения введения зондов и вспомогательных инструментов калибра 3–5 Шр. через насадку 7305.782			7265.8511
Переходник для автоматического теста на протечку			163.905
Герметизирующий переходник, стерильный (5 шт.в упаковке)			20.SA65*

* Доступно только на территории США.

8

Гибкий волоконный уретроцистоскоп

5 мм/15 Шр.
Канал 2,5 мм/7,5Шр.

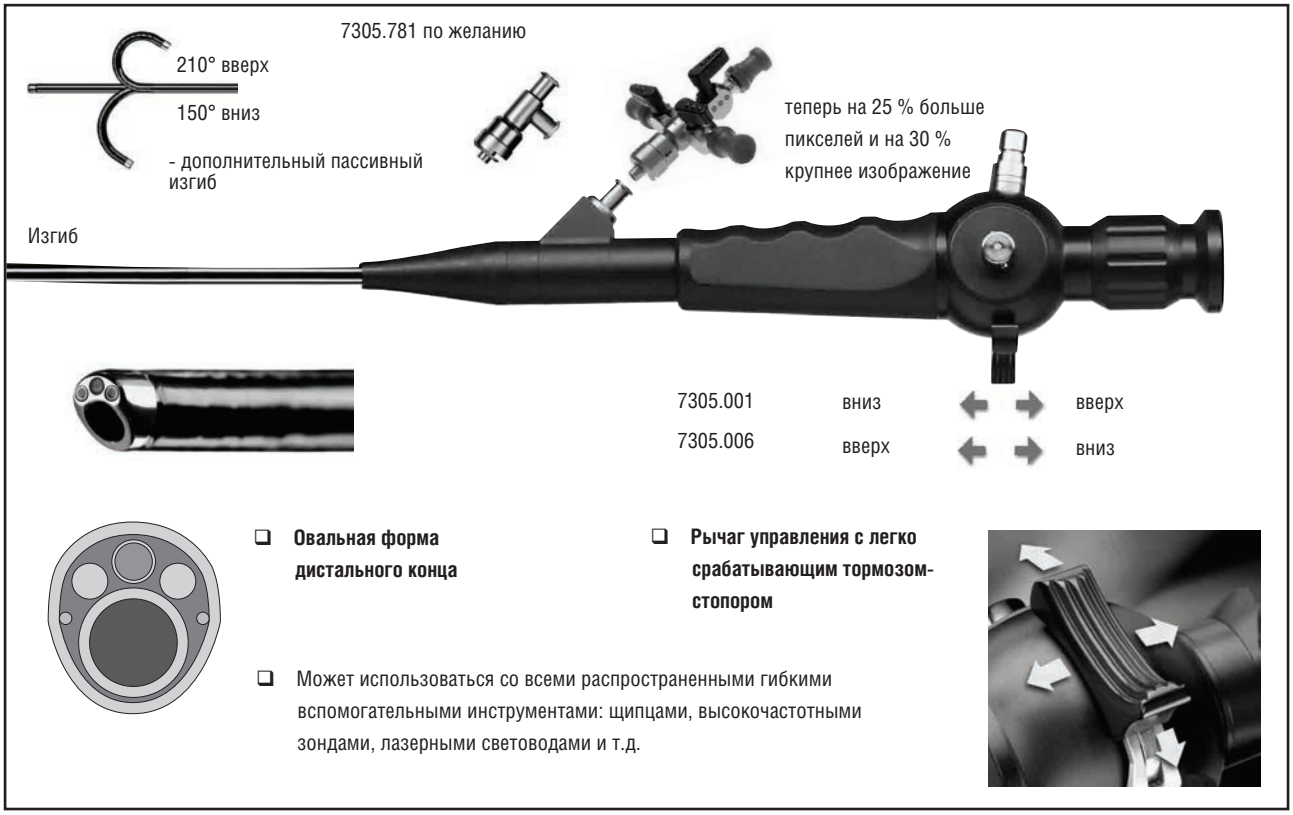

- Надежный и атравматический проход через мочеточный канал благодаря скошенному дистальному концу
- Уменьшенный вес и эргономичный дизайн для оптимальной и не утомляющей работы
- Направление взгляда 0°, направление взгляда 120°
- Допускает погружение в воду и стерилизацию газом

Гибкий волоконный уретроцистоскоп	в комплект входит волоконный цистоскоп	Наружный диаметр	Канал для зонда	Рабочая длина	Комплект
Гибкий волоконный уретроцистоскоп включая комплект с краном для ввода (7305.782), гибкие биопсийные щипцы (829.051), тестер герметичности (163.903), клапан Gassteri (163.904), щетку для очистки (7264.691), чемодан.	7305.001	5 мм 15 Шр.	2.5 мм 7.5 Шр.	400 мм	Управляющий рычаг дистально - изгиб вверх 7305.0061
А также: световод ∅ 2,5 мм				2300 мм	8061.253

Вспомогательные инструменты — см. на обороте.

Вспомогательные инструменты

для гибкого волоконного уретроцистоскопа

Комплект MegaPulse Desktop 30+ 22860010
Комплект MegaPulse Tower 30+ 22860020
Комплект контроллера ENDOCAM 5520
может также использоваться со стандартными
головками камеры 5520.2101
Или:
Комплект контроллера ENDOCAM 5520,
Включая интерфейс CAN BUS и плату обработки цифрового видео.
Может также использоваться со стандартными
головками камеры 5520.2011
А также:
Пульт дистанционного управления 5520.401
Монитор с плоским экраном 24"
для четкого отображения мелких деталей эндоскопических изображений 5370124
А также:
Стойка 5370.0190
Роликовый аспирационный насос 2207 в комплекте 2207.0011
Компактная тележка 32113.033

Стерилизация — хранение — транспортировка

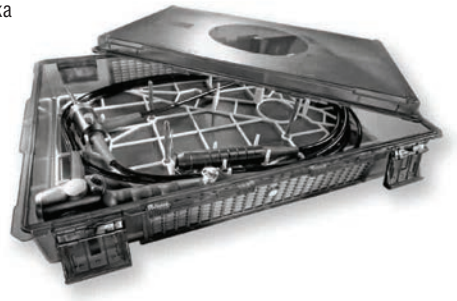

Комплект Sterisafe® DURO A3,
для плазменной стерилизации, состоящий из:
Комплекта Sterisafe® DURO A3 (382031003),
Решетчатой опоры Toolsafe ® (382031101),
Одноразового фильтра для H202
(100 штук в упаковке, 382031401) 382032000
Комплекта Sterisafe® DURO A3
для стерилизации ЭО (этиленоксидом) и ФА (формальдегидом), состоящий из:
Комплекта Sterisafe® DURO A3 (382031003),
Решетчатой опоры Toolsafe ® (382031101),
Одноразовых фильтров для ЭО и ФА
(100 штук в упаковке, 382031501) 382032100
Принадлежности:
Одноразовый фильтр, 100 штук в упаковке,
для H202 382031401
для ЭО и ФА 382031501
Запечатывающая этикетка, 500 шт. в упаковке,
для H202 382031220
Держатель этикетки, универсальный 382031203
Пломба свинцово-проволочная, 100 шт. в упаковке 382031202

Техническая информация:
Внешние размеры (Д x Ш x В): 450 x 292 x 87 мм
Внутренние размеры (Д x Ш x В): 420 x 265 x 75 мм

Вспомогательные инструменты

для гибкого волоконного уретроцистоскопа

	Наружный диаметр	РАБОЧАЯ ДЛИНА	Каталожный номер
Биопсийные щипцы удлиненные бранши увеличивают размер биопсийного материала	1,6 мм 5 Шр.	550 мм	829.051
Щипцы для захвата типа «мышиный зуб» Надежный и эффективный захват благодаря геометрии «мышиный зуб»	1,6 мм 5 Шр.	550 мм	8735.685
	2,0 мм 6.5 Шр.	550 мм	8736.685
Одноразовые лазерные световоды для разрушения камней в мочевом пузыре при помощи лазера MegaPulse 30+, в индивидуальной стерильной упаковке	365 мкм		4875013650
	550 мкм		487501550
Многоразовые лазерные световоды для разрушения камней в мочевом пузыре при помощи лазера MegaPulse 30+, в индивидуальной стерильной упаковке	365 мкм		875013650
	550 мкм		87501550
Насадка с двумя соединениями Luer, быстродействующий замок			7305.781
Также: **колпачок Luer**			15023205
Комплект клапана для биопсии В комплект входят: клапана для биопсии (7265.851), герметизирующий клапан (15114.052) (20 штук в упаковке) для облегчения введения зондов и вспомогательных инструментов калибра 3–5 Шр.			7265.8511
Герметизирующий переходник, стерильный (5 шт. в упаковке)			20.SA65*

* Доступно только на территории США.

9

Комплект для трансуретральной терапии недержания мочи E-line

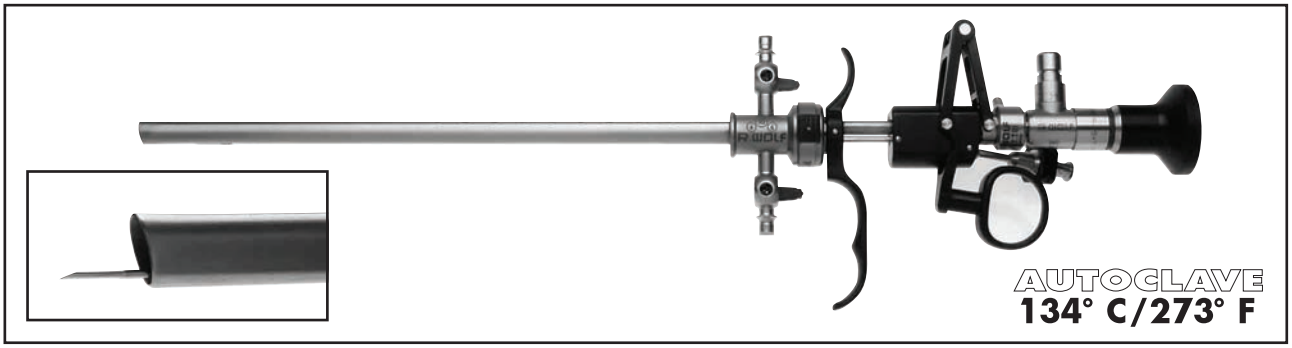

	Каталожный номер
Инъекционно-аспирационный рабочий элемент с поворотной насадкой для ввода инструментов или инъекционно-аспирационной канюли	8652.781
Канюли для инъекций и аспирации, полужесткие, 3 Шр. 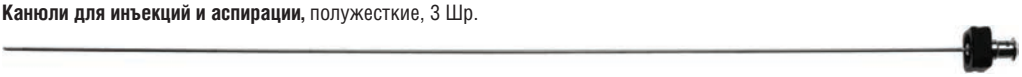	8652.785
Канюли для инъекций и аспирации, гибкие, 4,5 Шр.	8652.795
Проводник для вспомогательных инструментов до 4 Шр.	8652.788
Тубус с обтуратором 21 Шр.	8652.0441

Оптика PANOVIEW	∅	Направление взгляда	С увеличенным размером изображения и полем зрения	
	4 mm	30°	8654.422	

Помимо этого рабочий элемент 8652.781 может быть использован во всех стволах резектоскопов от 24 Шр.

Система WOLF PDD

с источником света COMBILIGHT PDD 5138 со специальным фильтром против обесцвечивания

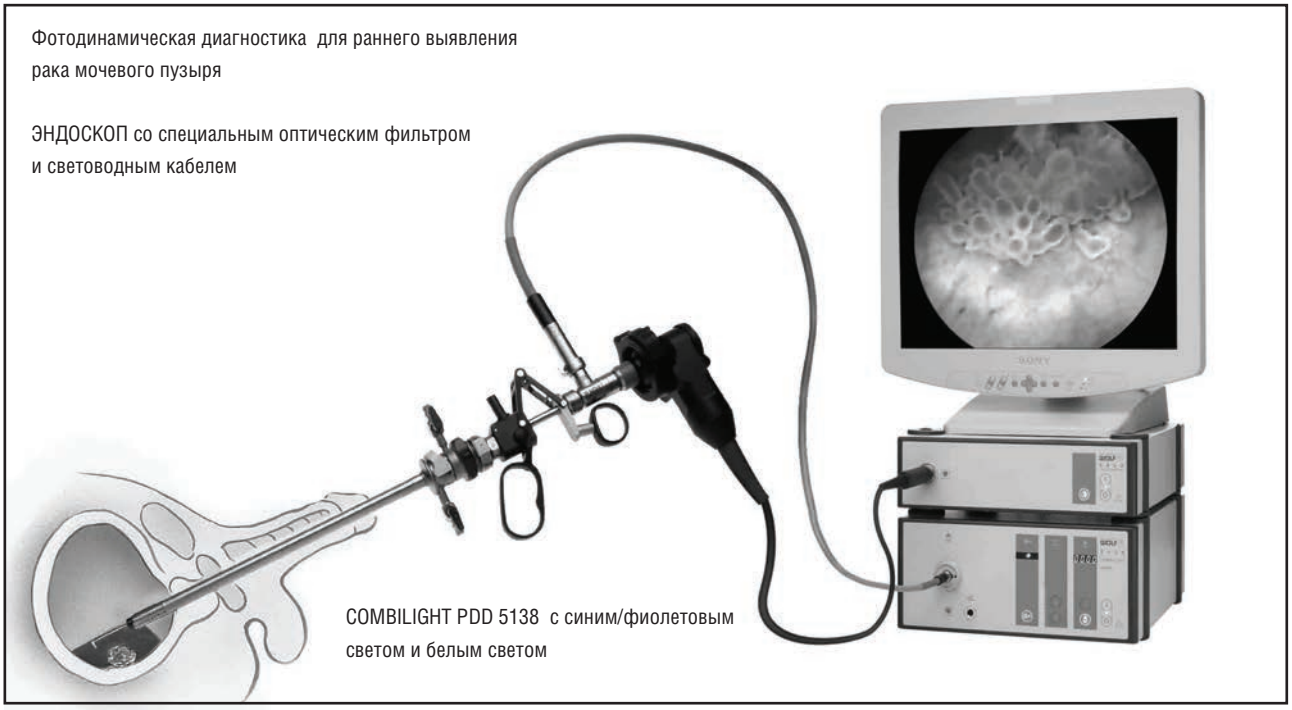

Фотодинамическая диагностика «PDD»

В этом методе используется свойство тел или материалов превращать поглощаемый ими свет в излучение с другой длиной волны (флюоресценция).

При фотодинамической диагностике (PDD) для раннего выявления рака мочевого пузыря трансуретально в мочеиспускательный канал вводят «фоточувствительный маркер - «Hexvix®»

Примерно через 30 минут поверхность мочевого пузыря впитывает раствор «Hexvix®» и превращает его в эндогенный пигмент «Протопорфирин IX».

Этот пигмент откладывается селективно в опухоли и вызывает флюоресценцию в красно-фиолетовой части спектра при облучении сине-фиолетовым светом.

Для получения отчетливой флюоресценции требуется облучение сине-фиолетовым светом относительно высокой интенсивности. Благодаря использованию нового «WOLF-COMBILIGHT PDD 5138» вместе с волоконно-оптическим кабелем PDD, передающим сине-фиолетовое излучение почти без потерь, гарантируется требуемаяинтенсивность излучения.

Для сведения к минимуму интенсивного синего и фиолетового компонента, отражаемого стенками мочевого пузыря, специально разработанная PDD-оптика снабжена особыми светофильтрами.

Система WOLF PDD

с источником света COMBILIGHT PDD 5138 со специальным фильтром против обесцвечивания

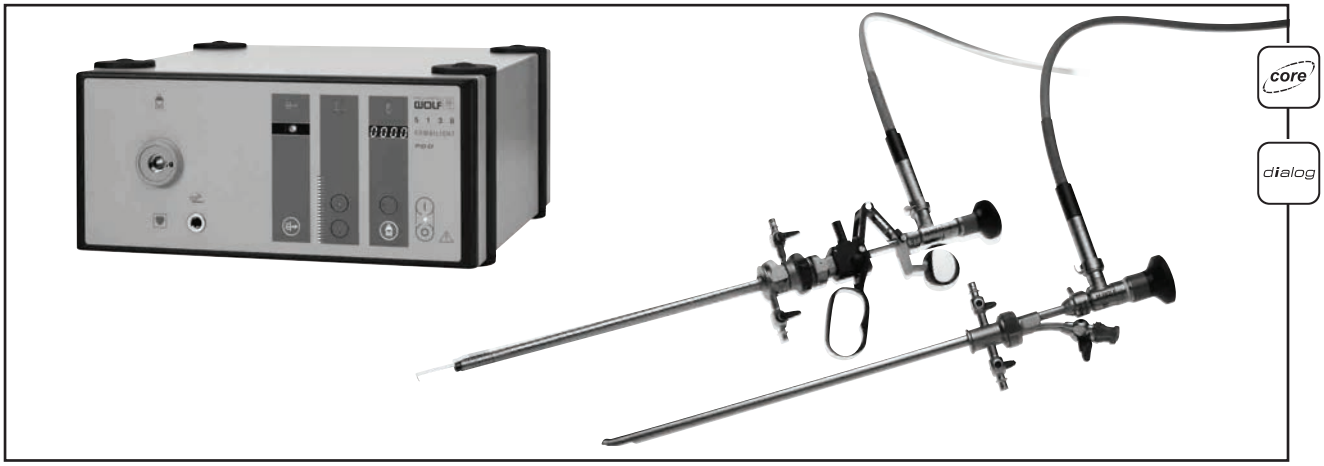

Фотодинамическая диагностика «PDD»

- Возможно удаление опухоли в режиме PDD
- Ранее выявление рака мочевого пузыря
- Холодная биопсия для классификации опухоли
- Непосредственное и полное удаление опухоли
- Специальный источник света - на выбор с белым или сине-фиолетовым светом:
- • может быть использован в качестве мощного источника света в видеоэндоскопии Zi С красной строки. (А.Г.)
- • препятствует преждевременному разложению пигмента «Фотопорфирин IX» Zi Может быть использован со стандартными цисто- и резектоскопами для 4 мм оптики

Комплект COMBILIGHT PDD 5138

В комплект входят: COMBILIGHT PDD 5138, модуль лампы с 300 Вт, выбранный компанией R. WOLF (2431.111), сетевой кабель (2440.03), системный кабель (103.03), кабель CAN BUS (103.701), контактная колодка шины CAN (5590989), ножной педальный выключатель (2030 105), питание 100 - 240 В~, 50 / 60 Гц,(ш х в х д) 330 х 155 х 380 мм 51381011

к нему:

PDD жидкостный световод, диаметром 3 мм, 2300 мм длиной 4070.253

для использования с

PANOVIEW PLUS-PDD-оптика диаметром 4 мм, автоклавируемой, может также без ограничений применяться для стандартных вмешательств, проводимых в белом свете

направление взгляда 0° 8650514

12° 8654.531

30° 8654.522

70° 8650515

Для непосредственного эндоскопического просмотра (без камеры) в режиме PDD :

Зажим для фильтра PDD 8650.985

Примечание.

Применение в режиме PDD требует использования камеры ENDOCAM 5520 (серийный номер 050500 или выше) и головки камеры PDD или PDD-цистоскопов eyeMAX.

Система WOLF PDD

с источником света COMBILIGHT PDD 5138 со специальным фильтром против обесцвечивания

Комплект контроллера ENDOCAM 5520 . . . . . 5520.2011

Головка урологической видеокамеры 5220.833

Пульт дистанционного управления видеокамерой 5520.401

Монитор с плоским экраном 24" 5370124

А также:

Стойка 5370.0190

Цистоскоп PDD

Тубус цистоуретроскопа,

19,5 Шр. с обтуратором 8650.0341

Переходник с 2 отверстиями для инструмента 8650.284

Биопсийные щипцы модели «Marburg» 8650.604

Оптика PANOVIEW PDD диаметром 4 мм, 0° 8650514

Резектоскоп PDD, биполярный

Внешний тубус с постоянной ирригацией,

26 Шр. 8655.374

Внутренний тубус с постоянной ирригацией,

24 Шр. 8655.384

Обтуратор-расширитель 8654.175

Визуальный обтуратор 8415.12

Рабочий элемент, активный, биполярный 8680.205

Оптика PANOVIEW PDD, диаметр 4 мм, 30° 8654.522

Режущий электрод 8622131

Коагуляционный электрод 8623022

Гибкий видеоцистоскоп для фотодинамической диагностики (PDD)

eyeMAX®

5,3 мм/15,9 Шр., канал 2 мм/6 Шр.

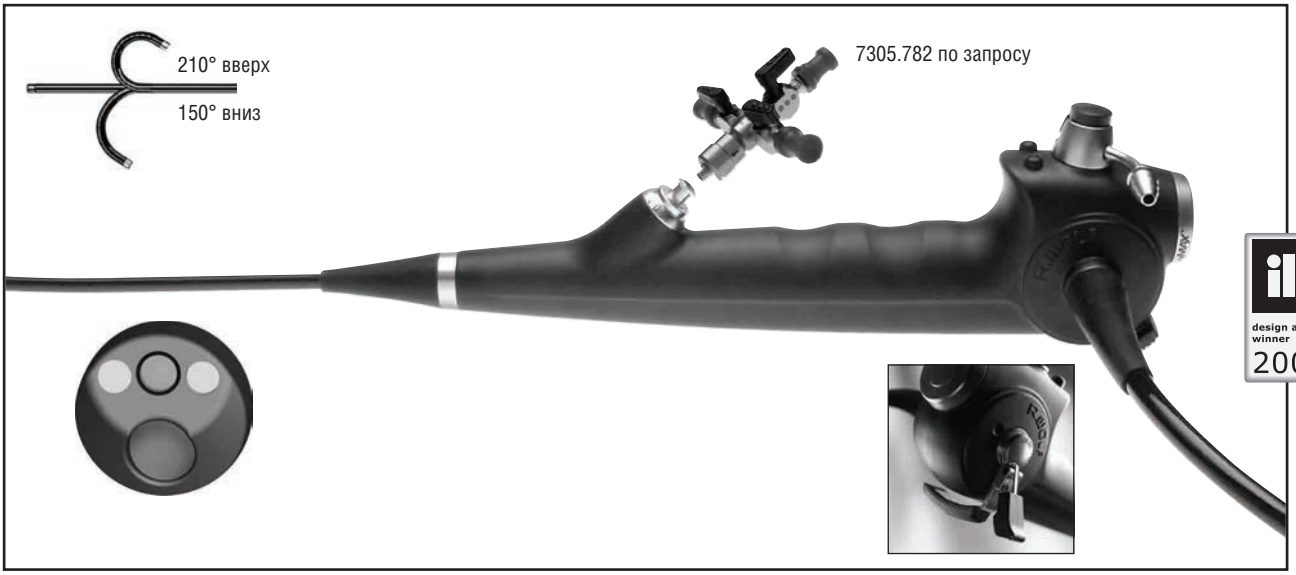

❑ Современная микросхема
- необычно большое и яркое изображение
- отсутствует муар

❑ Специальный аспирационный клапан
- быстрая и безопасная аспирация ирригационной жидкости

❑ Эргономическая рукоятка
- 2 кнопки позволяют включать множество функций на пульте камеры
- рычаг управления изгибом наконечника с фиксатором

❑ Атравматический наконечник
- очень короткий, скошенный под углом 45° керамический наконечник диаметром всего 9,8 Шр.

Гибкий видеоцистоскоп для фотодинамической (PDD) диагностики eyeMAX	включен в комплект PDD видеоцистоскопа	включен в комплект PDD видеоцисто-скопа	PAL	NTSC	Комплект
В комплект входят: гибкий PDD видеоцистоскоп со скошенным дистальным наконечником калибра 9,8 Шр., тубус калибра 15,9 Шр., с рабочим и ирригационным каналами калибра 6 Шр., с направлением взгляда 0°, углом обзора 85°, отклонением на 210° кверху и на 150° книзу (всего 360°), рабочей длиной 400 мм, со встроенным аспирационным клапаном и фиксированным световым кабелем, включая: тестер герметичности со штыковым замком (163.903), клапан Gassteri (163.904), щетки для очистки (7264.691 и 7268.691*) и чемодан.	73090014	вниз	•		730900142
	73090614			•	730906142
	73090064	вверх	•		730900642
	73090664			•	730906642

* Только в сочетании с камерой ENDOCAM 5520 (серийный номер 050500 или выше).

Технические данные

Источник света COMBILIGHT PDD 5138

Класс защиты по EN 60601-1	1
Электромагнитная совместимость (EMV)	EN 60601 -1 -2/IEC 601 -1-2
Директива о медицинских устройствах 93/42 EEC	Класс 1
Классификация	CF
Питание от сети	100 - 240 В~(a.c.) 50 / 60 Гц
Потребляемая мощность	700 ВА
Цветовая температура	примерно 6000 K
Регулирование яркости	вручную, 2–100 %
Срок службы ламп	примерно 500 ч
Используемая лампа	7 x 300 Вт ксеноновые короткодуговые лампы, по выбору компании R. WOLF
Условия эксплуатации	+ 10°C до + 40°C
Размеры (ш x в x д)	332 x 155 x 380 мм
Вес	около 10 кг

2431.111

Модуль ксеноновых ламп, 300 Вт Ксенон
выбранные компанией R. WOLF для флуоресцентных методов исследования 2431.1111

Технические характеристики

Контроллер
1 CCD ENDOCAM 5520

	5520
Стандарты	CE по MDD 93/42/EWG, класс 1, правило 12, IEC 601-1, UL 2601-1, CSA22.2 NO 601.1
Электромагнитная совместимость (EMV)	IEC 601-1-2
Класс по EN	1
Классификация	CF
Источник питания	100– 230 В переменного тока, 50/60 Гц
Телевизионный стандарт	PAL 625 строк, 50 Гц NTSC 525 строк, 60 Гц
Разрешение	PAL 460 строк NTSC 470 строк
Пиксели	PAL 752 (Г) x 582 (В) NTSC 768 (Г) x 494 (В)
Отношение сигнал-шум (нормальное усиление)	> 53 дБ
Контроль усиления (автоматический)	низкие макс. 21 дБ высокие макс. 25 дБ
Светочувствительность (при максимальном усилении)	<1 люкс
Регулировка яркости	PAL автоматически 1/50 - 1/10 000 NTSC автоматически 1/60 - 1/10 000
Контроль цветности	автоматический баланс белого и ручная корректировка цветности\цвет
Выходные сигналы	2 x VIDEO (FBAS/цветной видеосигнал, BNC), 2 x S-Video (Y/C, Hosiden) 2 x дистанционных (свободно программируемых), 1 x RGB/RGB компонент 1 x IEEE1394 (Цифровое видео) только 5520.201/.801
Синхронизация	Внутренний и внешний (GENLOCK) контроллер 330 x 100 x 360 мм
Размеры (ш x в x д)	контроллер 330 x 100 x 360
Вес	контроллер примерно 5,0 кг

Технические характеристики

Головки видеокамер
1 CCD ENDOCAM 5520

		Головка урологической видеокамеры 5520.933/.993
		1/2 дюйма
Конвертер изображения (CCD)		(EXview HAD CCD™)
Активные пиксели	PAL (Г x В) NTSC (Г x В)	752 x 582 768 x 494
Обработка инструментов	Дезинфекция	да
	Обработка в моечной машине	нет
	Стерилизация газом	да
	Steris	да
	Sterrad	нет
	Стерилизация паром	нет
Степень защиты от проникновения жидкостей		IP 67
Резьба под объектив		встроенный под углом объектив
Фокусное расстояние встроенного объектива		f = 22 мм
Размеры (∅ x L)		45 x 95 мм
Вес (без кабеля)		145 г
Длина кабеля		около 3 м