RICHARD WOLF

Детская урология

Детская урология

0 Обзор цистоуретроскопов

1 Цистоуретроскопы

2 Цистоуретроскоп MIDI-размера

3 Компактный цистоуретроскоп

4 Гибкий волоконный детский уретроскоп

5 Оптический уретротом

6 Резектоскопы

7 Электроды и скальпели стриктур

8 Резектоскопы размера MIDI

9 Компактный игло-волоконный уретрореноскоп

E-line

Цистоуретроскопы
Уретротомы
Резектоскопы

Материалы High-Tech
Использование материалов High-Tech, таких как титан и высококачественная сталь, обеспечивает высокую прочность. Матовая поверхность трубок стволов меньшает трение в мочеиспускательном канале.

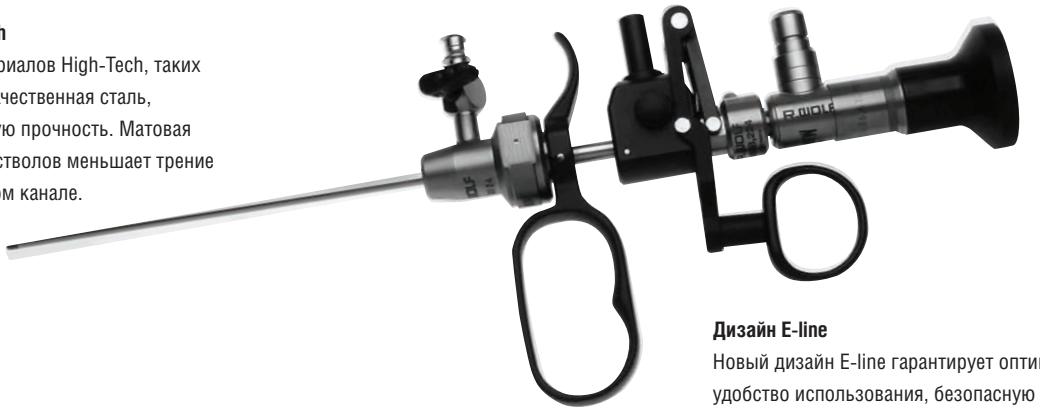

Дизайн E-line
Новый дизайн E-line гарантирует оптимальное удобство использования, безопасную и не вызывающую усталости работу и, кроме того, многочисленные возможности комбинирования.

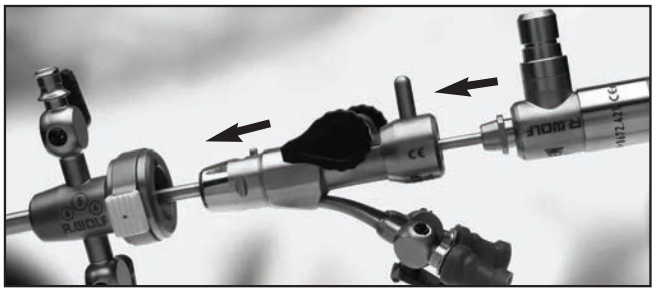

Новые замки
Автоматические замки на тубусах обеспечивают быстрое и удобное соединение компонентов системы.
Байонетный замок новой конструкции между вставками инструмента и т.д. и оптикой гарантирует надежное соединение.

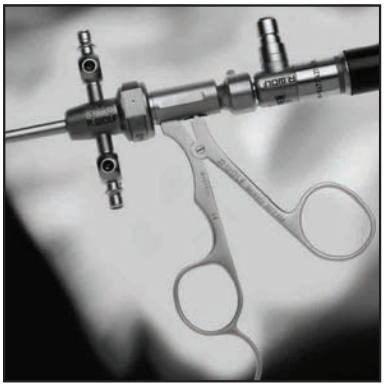

Щипцы и ножницы с оптикой
Новая механика щипцов и ножниц с оптикой позволяет работать легко, точно и с большей чувствительностью.

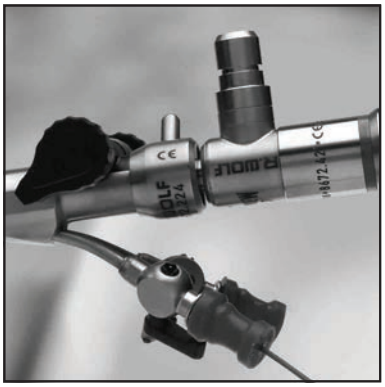

Встроенный тормозной механизм
Встроенный тормозной механизм во вставляемых инструментах препятствует нежелательному смещению назад рычага Albarran.

MIDI-размер

Для небольших органов по Rösch

Компания Richard Wolf предлагает отлично совместимые инструменты размера MIDI для пациентов с небольшими органами. В прошлом оптимальное лечение таких пациентов было невозможно, поскольку детские инструменты были слишком коротки, а инструменты для взрослых слишком толсты.

Цистоуретроскоп размера MIDI 12,5 и 14,5 Шр.
Хотя цистоскоп размера MIDI имеет малый наружный диаметр, он снабжен большим внутренним каналом (5 или 7 Шр.), что позволяет использовать в нем достаточно большие инструменты и все обычные инъекционные иглы, даже для пациентов с небольшими по размеру органами. Пациенты соответствующего анатомического строения, следовательно, могут теперь получать эффективную диагностику и лечение без травмы.

- Предотвращение повторных стриктур за счет атравматического лечения
- Выдающегося качества оптика PANOVIEW с направлением взгляда 30°
- Совместим со всеми стандартными иглами для инъекций, применяемыми в противорефлюксных вставках
- Большой рабочий канал

Резектоскоп размера MIDI калибра 14,5 Fr.
Серия MIDI дополнена новым резектоскопом калибра 14,5 Шр. Новые скальпели для рассечения стриктур могут быть использованы для резекции и уретротомии при помощи резектоскопа, оптимально приспособленного к потребностям пациентов подросткового возраста, и к использованию соответствующих электродов.

- Эффективное атравматическое лечение лиц с органами небольшого размера
- Оптимальная визуализация с помощью оптики PANOVIEW Z
- Большой рабочий канал позволяет проводить все виды эндоурологических хирургических вмешательств
- Набор различных скальпелей для рассечения уретры
- Режущие, крючковидные и коагуляционные электроды

E-line

Цистоуретроскоп 8686 для оптики 1,9 мм

для новорожденных и маленьких детей

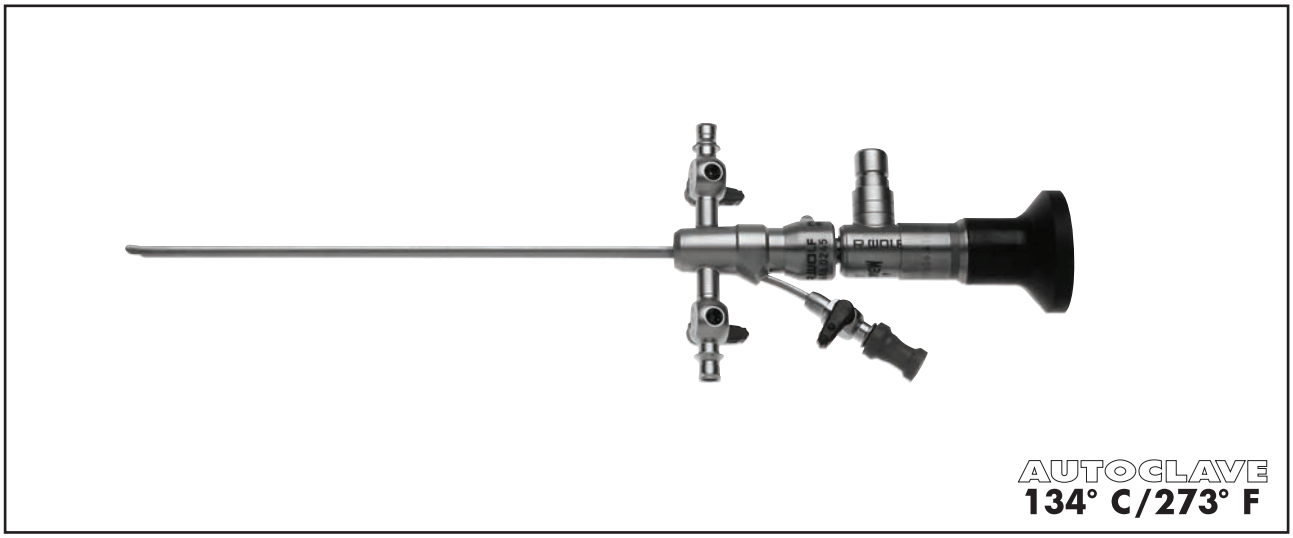

Тубус в комплекте с обтуратором					
				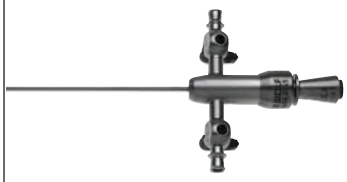	
	Шр.	Цветовое кодирование	Внутренний диаметр (Шр.)	Только для диагностики	1 кран для инструмента
8686.0141	7,5	синий		может использоваться только с оптикой с углом 0°	
8686.0241	8,5	красный	3		
8686.0341	9,5	желтый	3		•

С увеличенным размером изображения и повышенной яркостью			Оптика PANOVIEW
8686,414	1,9 мм	0°	
8686.415		25°	

Мы рекомендуем:

Волоконно-оптический кабель,

Диаметр кабеля 1,6 мм, длина 1,8 м 8061.16

E-line

Цистоуретроскоп 8672 для оптики 2,7 мм

для маленьких детей

Для универсального использования

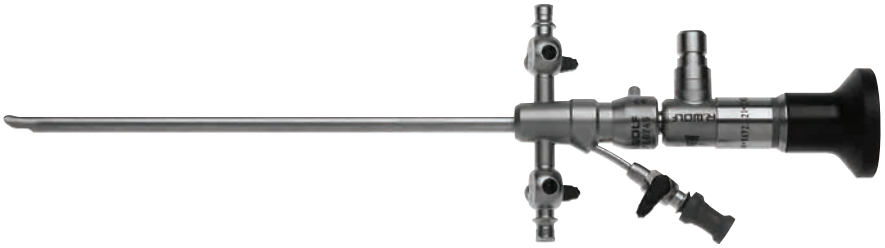

11 *Шр.*

8672.014

12 *Шр.*

8672.024

12 *Шр.*

8672.824

13 *Шр.*

8672.034

AUTOCLAVE 134° C/273° F

Тубус с обтураторами

	Шр.	Цветовое кодирование	Внутренний диаметр (Шр.)	Только для диагностики	1 кран для инструмента	1 кран для инструмента
8672.0141	11	красный		•		
8672.0241	12	зеленый	1 x 4		•	
8672.8241	12	зеленый	1 x 4		•	
8672.0341	13	синий	1 x 5 или 2 x 4			•

Оптика PANOVIEW		С увеличенным размером изображения и повышенной яркостью	
2,7 мм	0°	8672.421	
	30°	8672.422	
	70°	8672.425	

Мы рекомендуем: **Волоконно-оптический кабель,**

Диаметр кабеля 2,5 мм, длина 2,3 . . . . . 8061.253

E-line

Цистоуретроскоп 8672 для оптики 2,7 мм

для детей

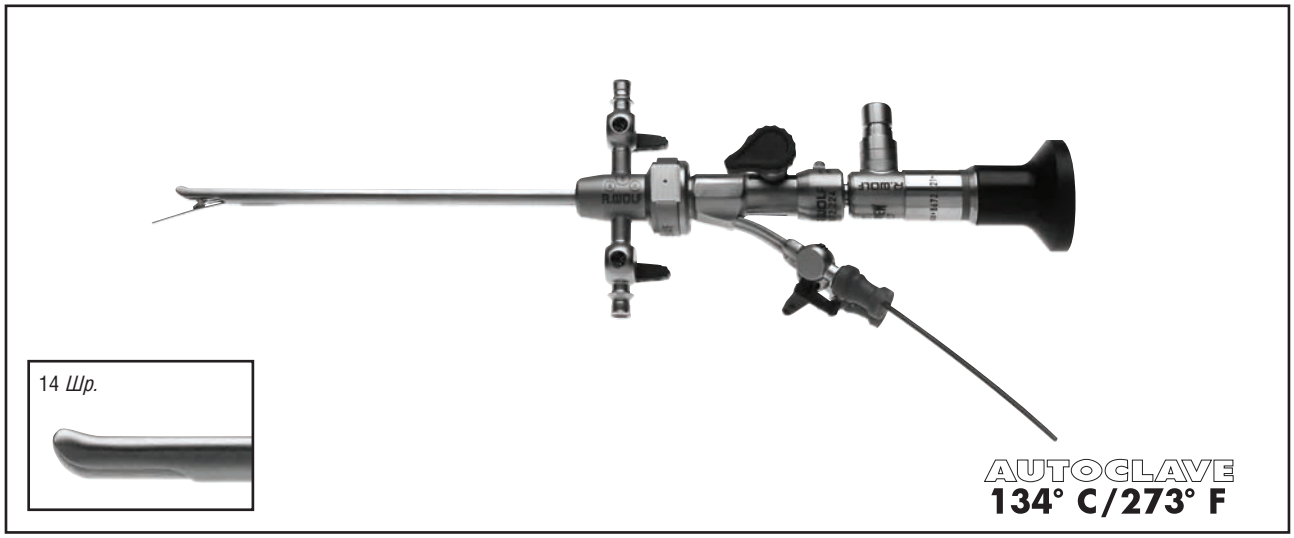

Тубус в комплекте с обтуратором				Адаптер	Применение с рычагом Albarran	
	Шр.	Цветовое кодирование	Внутренний диаметр (Шр.)	1 кран для инструмента	1 кран для инструмента	2 крана для инструмента
8672.0441	14	белый	5	8672.264 для уретроскопии	8672,214 для цистоскопии	
			2 x 4			**8672.224** для цистоскопии

Оптика PANOVIEW		С увеличенным размером изображения и повышенной яркостью	
	0°	8672.421	
2,7 мм	30°	8672.422	
	70°	8672.425	

Щипцы с оптикой E-line

для цистоуретроскопа 8672

Для использования с оптикой с углом 0° 8672.421 в стволе 8672.0441

AUTOCLAVE
134° C/273° F

	для тубусов	Каталожный номер
Биопсийные щипцы	14 Шр.	8672.604
Щипцы для извлечения инородных тел	14 Шр.	8672.654

Вспомогательные инструменты см. стр. D 815/816.

Гибкие щипцы для захвата

для цистоуретроскопов 8672 и 8680

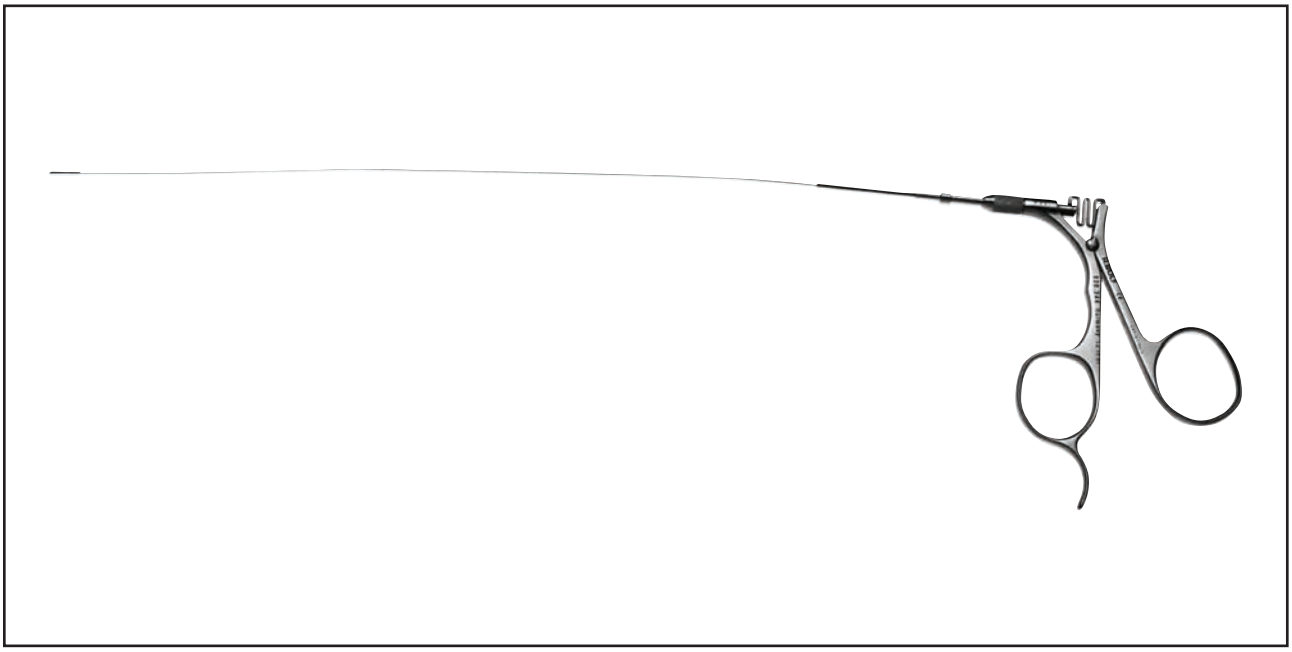

	Шр.	Рабочая длина	Каталожный номер
Гибкие щипцы для захвата с защитой от перегрузки	4	230	828.244

MIDI-размер

Цистоуретроскоп

для небольших органов по Rösch

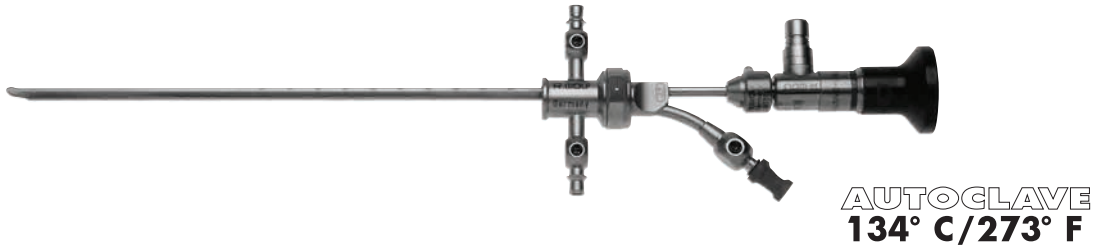

Комплект цистоуретроскопического тубуса

состоит из: тубуса цистоуретроскопа, обтуратора и крепления с люэровским разъемом (886.00)						
	Шр.	Цветовое кодирование	Внутренний диаметр (Шр.)	Тубус отдельно	Обтуратор отдельно	Насадка с 1 запорным краном
86720251	12,5	зеленый	5 Шр.	86720255	86720257	**8672265**
86720451	14,5	белый	7 Шр.	86720455	86720457	

Оптика PANOVIEW, без искажений	∅	Направление взгляда	рабочая длина	Каталожный номер
	2,7 мм	30°	274,9 мм	8672432

ВЧ соединительные кабели — см. стр. D 285.

Вспомогательные инструменты

		РД мм	Шр.	Каталожный номер
	Гибкие биопсийные щипцы	370	5	829.05
		370	7	829.07
	Гибкие щипцы для извлечения инородных тел	380	**5**	**828.05**
		380	**7**	**828.07**
	Гибкие ножницы с расширенной кромкой	380	**7**	**830.07**

Принадлежности:

Корзина для повторной обработки инструментов 38021.111

Лоток системы RIWO 38201.386

Миниатюрный компактный оптико-волоконный цистоуретроскоп, 4,5/6,5 Шр.

для новорожденных и маленьких детей

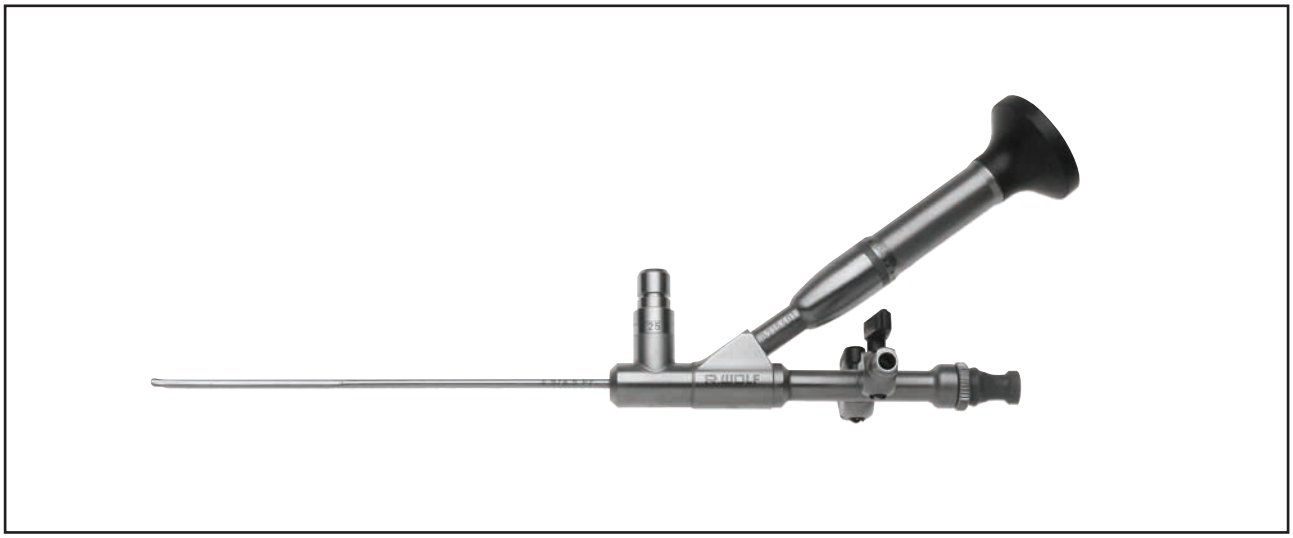

- Для щадящего прохода в любом мочеиспускательном канале у новорожденных
- Больше не требуется бужирование мочеиспускательного канала для цистоуретроскопии и уретротомии, вызывающее травмы
- Отличная миниатюрная световолоконная оптика, направление взгляда 5°
- Эффективное промывание через овальный промывочный и инструментальный канал

	Направление взгляда	Рабочий канал	Рабочая длина	Каталожный номер
Миниатюрный компактный оптико-волоконный цистоуретроскоп, 4,5/6,5 Шр.	5°	3,3 Шр.	120 мм	8715.4012
Электрод-игла 2,4 Шр.			255 мм	824.03
Щипцы для извлечения инородных тел			230 мм	828.03
Биопсийные щипцы			230 мм	829.03

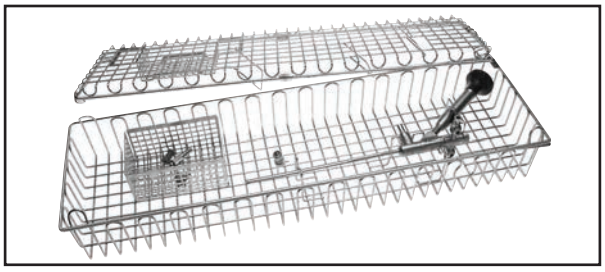

Для машинной обработки и стерилизации

Корзина для повторной обработки

(д x ш x в)472 x 132 x74 мм. 38044.611

Компактный оптико-волоконный цистоуретроскоп 6 / 7,5 Шр.

для новорожденных и маленьких детей

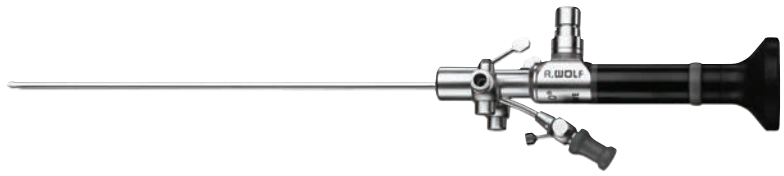

AUTOCLAVE
134° C/273° F

	Направление взгляда	Рабочий канал	Рабочая длина	Каталожный номер
Компактный оптико-волоконный цистоуретроскоп 6 / 7,5 Шр.	0°	4 Шр.	140 мм	8616.411

- Щадящий проход в мочеиспускательных каналах благодаря атравматической форме
- Отличная волоконная оптика с направлением взгляда под углом 0° и большим полем зрения
- Эффективное орошение через овальный канал для ирригации и инструментов
- Рабочий канал для вспомогательных инструментов до 4 Шр.
- Автоклавируемый

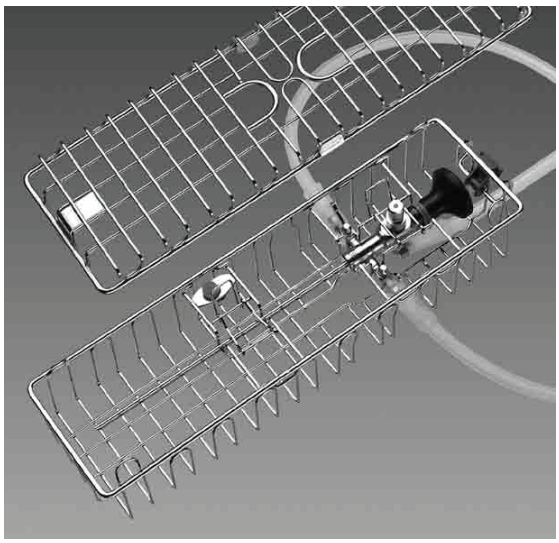

Корзина для компактного оптико-волоконного цистоуретроскопа для новорожденных и маленьких детей,
включая держатели инструмента, комплект промывных шлангов для подсоединения к инструменту (38 038.901), 1 табличку для кода, белую (38 010.976), 1 маркировочный карандаш, черный (38 201.948)
Размеры (Д x Ш x В):
290 x 80 x 62 мм 38 038.011

Компактный универсальный операционный цистоуретроскоп, 8/9,8 Шр.

для лечения рефлюкса у маленьких детей

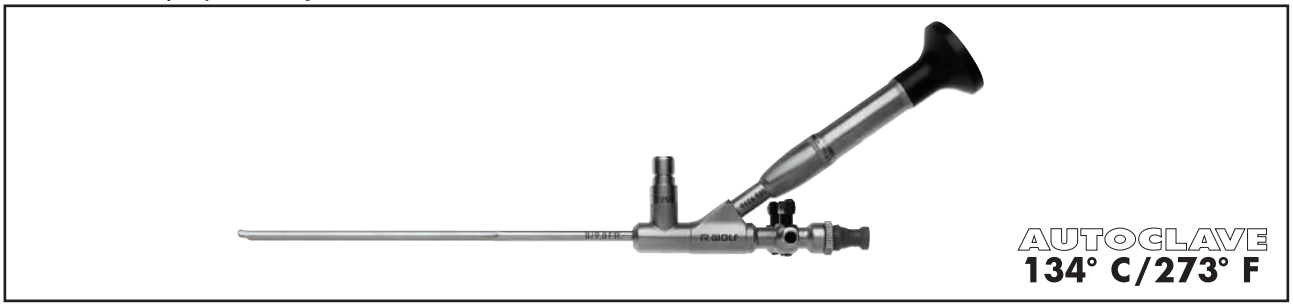

- Дистальный конец с атравматической формой
- Оптимальная видимость благодаря оптике PANOVIEW PLUS
- Высокая производительность промывания
- 5 Шр. ирригационный и рабочий канал для гибких и жестких вспомогательных инструментов

	Направление взгляда	Рабочий канал	Рабочая длина	Каталожный номер
Компактный универсальный операционный цистоуретроскоп, 8/9,8 Шр.	12°	5 Шр.	150 мм	8626.531

Жесткие щипцы для захвата, модель «Erlangen», 5 Шр. для удаления шплинтов		260 мм	8626.65
Коагулационный пуговчатый электрод, 5 Шр.		400 мм	823.05

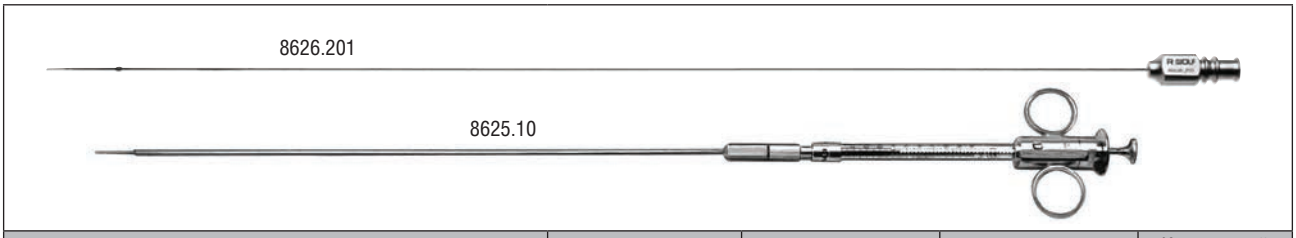

	∅	Проход	Рабочая длина	Каталожный номер
Канюля для инъекций, нестерильное изделие одноразового использования для одноразовой стерилизации перед использованием (упаковка = 3 штуки)	1,0/0,6 мм	0,35 мм	300 мм	8626.201
Канюля для инъекций по O'Donell, пригодная для стерилизации в автоклаве	1,8/1,0 мм	0,8 мм	300 мм	8625.10
к ней:				
Адаптер для установки наконечника Luer				8625.70
Шприц для инъекций, 1 мл				8315.04

Корзина для повторной обработки

компактный универсальный операционный цистоуретроскоп, 8/9,8 Шр.

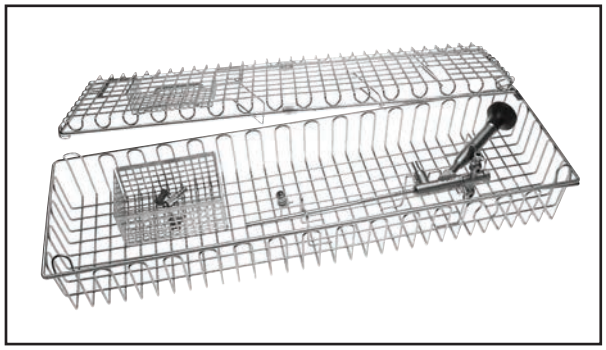

Для машинной обработки и стерилизации
Корзина для повторной обработки
(д x ш x в) 472 x 132 x 74 мм. 38044.611

Компактный универсальный операционный цистоуретроскоп, 9,5/11,5 Шр.

для детей

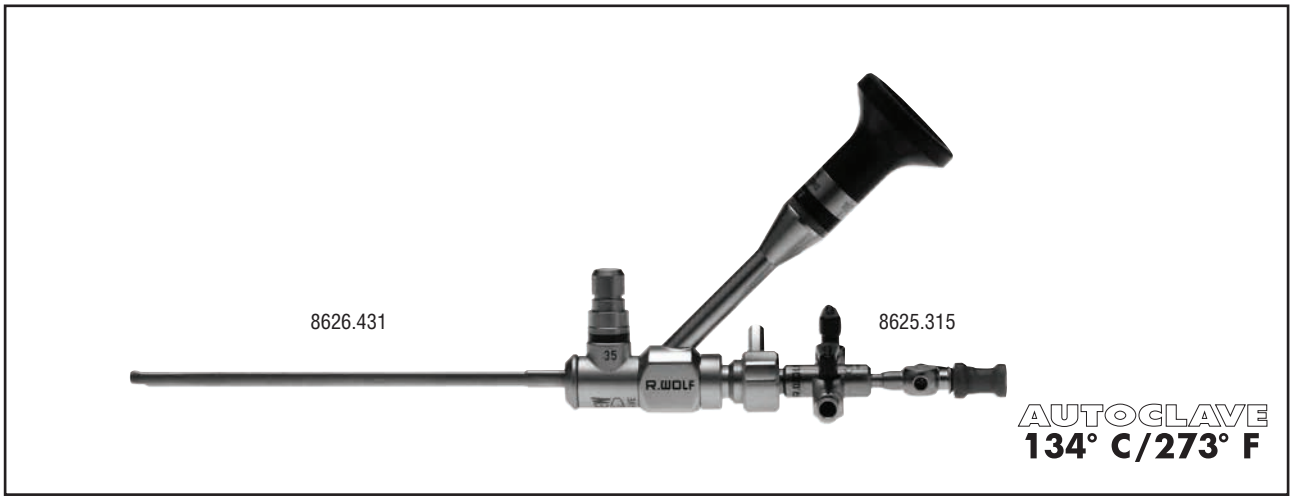

- Дистальный конец с атравматической формой
- Оптимальная видимость благодаря оптике PANOVIEW PLUS
- Высокая производительность промывания
- 5 Шр. ирригационный и рабочий канал для гибких и жестких вспомогательных инструментов

	Направление взгляда	Рабочий канал	Рабочая длина	Каталожный номер
Компактный универсальный операционный цистоуретроскоп, 9,5/11,5 Шр.	5°	5 Шр.	116 мм	8626.431*
Адаптер для орошения и зондирования	-	-	-	8625.315*

Жесткие щипцы для захвата, модель «Erlangen», 5 Шр. для удаления шплинтов	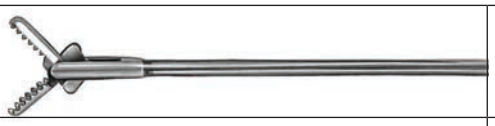	260 мм	8626.65
Коагуляционный пуговчатый электрод, 5 Шр.		400 мм	823.05

А также:

Волоконно-оптический кабель, 3 м длиной 8061.256

* Доступно только на территории США.

Контейнеры для стерилизации и хранения — см. стр. J 25/26.

Компактный цистоуретроскоп 8,5/10,5 Шр.

для детей

AUTOCLAVE
134° C/273° F

	Направление взгляда	Рабочий канал	Рабочая длина	Каталожный номер
Компактный цистоуретроскоп 8,5/10,5 Шр.	25°	5 Шр.	160 мм	8616.401
Канюля для инъекций 4,5 Шр. также может применяться для лечения рефлюкса			306 мм	8616.951

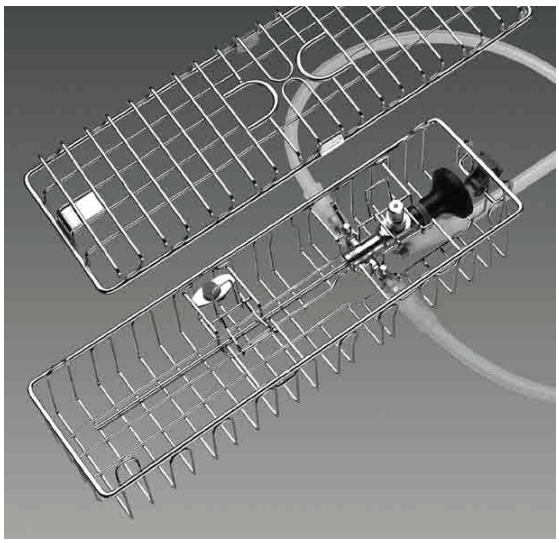

Корзина для компактного оптико-волоконного цистоуретроскопа для новорожденных и маленьких детей,
включая держатели инструмента, комплект промывных шлангов для подсоединения к инструменту (38 038.901), 1 табличку для кода, белую (38 010.976), 1 маркировочный карандаш, черный (38 201.948):
290 x 80 x 62 мм 38 038.011

Гибкий детский волоконный цистоскоп 2,5 мм / 7,5 Шр. канал 2 мм / 3,6 Шр.

- Оптимальное соотношение диаметра тубуса и канала для зонда 2,5 / 1,2 мм при отличном качестве изображения
- Хороший ввод благодаря бесступенчатому стволу по всей рабочей длине
- Активный изгиб 130° вверх / 160° вниз с дополнительным пассивным изгибом
- Ощутимый фиксатор положения на рычаге управления показывает положение 0° вытянутого наконечника инструмента
- Конструкция с облегченным весом и эргономный дизайн для оптимального обращения и работы без усталости
- Пригоден для погружной и газовой стерилизации

Комплект гибкого детского волоконного цистоскопа	в комплект входит волоконный цистоскоп	Наружный диаметр	Канал для зонда	Рабочая длина	Комплект
включая: гибкий волоконный детский уретроцистоскоп, насадку с краном для ввода (7305.782), гибкие биопсийные щипцы (7223.60), тестер герметичности (163.903), клапан Gassteri (163.904), щетку для очистки (7321.911), кофр	7325.122	2,5 мм 7,5 Шр.	1,2 мм 3,6 Шр.	200 мм	7325.1221
к ним: **световолоконный кабель** ∅ 1,6 мм				1800 мм	8061.16
по желанию: **гибкие щипцы для захвата**		1 мм 3 Шр.		640 мм	7223.65

Оптический уретротом для оптики 1,9 мм E-line

для новорожденных и маленьких детей

направление резания «12 часов»

AUTOCLAVE
134° C/273° F

Тубус с фиксированным ирригационным краном, включая обтуратор				Адаптер для обследования и зондирования	Рабочий элемент
				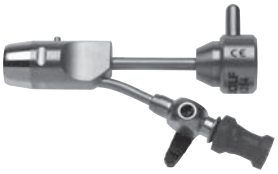	
	Шр.	Цветовое кодирование	Внутренний диаметр (Шр.)	1 отверстие для инструментов	
8693.0141	8,5		3	8688.264	
		красный			8693.914

С увеличенным размером изображения и повышенной яркостью			Оптика PANOVIEW
8686,414	1,9 мм	0°	

Скальпели для стриктур	Лезвие	Каталожный номер
	Керамическое / полукруглое	8693.961
	полулунной формы	8693.96
	серповидной формы	8693.93
	крючковидной формы	8688.94

Уретротом

для работы без оптики

направление резания «12 часов»

	Шр.	Рабочая длина	Каталожный номер
Уретротомы по Keitzer для детей, а также для меатотомии у взрослых с 2 ножами	12-24	140 мм	8517.01
Запасной нож 			8517.91

Резектоскоп E-line для оптики 1,9 мм

для новорожденных и маленьких детей

направление резания «6 часов»

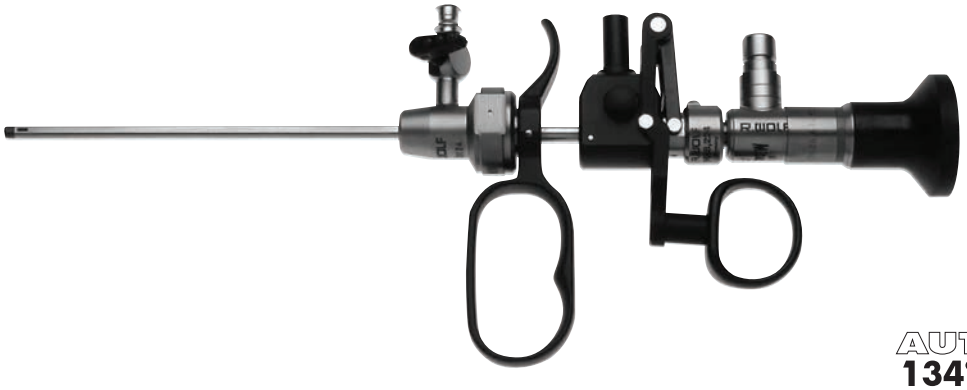

AUTOCLAVE
134° C/273° F

Тубус с фиксированным ирригационным краном, включая обтуратор с изоляцией на дистальном конце				Адаптер для обследования и зондирования	Рабочий элемент с пассивным резанием
				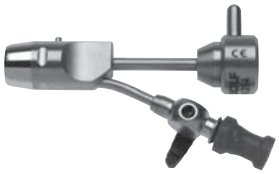	
	Шр.	Цветовое кодирование	Внутренний диаметр (Шр.)	1 кран для инструмента	
8688.0141	9	белый	3	8688.264	
					8688.224

С увеличенным размером изображения и повышенной яркостью			Оптика PANOVIEW
8686,414	1,9 мм	0°	

Электроды и скальпели для стриктур см. стр. D 725.

Высокочастотный соединительный кабель см. стр. D 285.

Резектоскоп для оптики 2,7 мм

E-line

для детей

направление резания «6 часов»

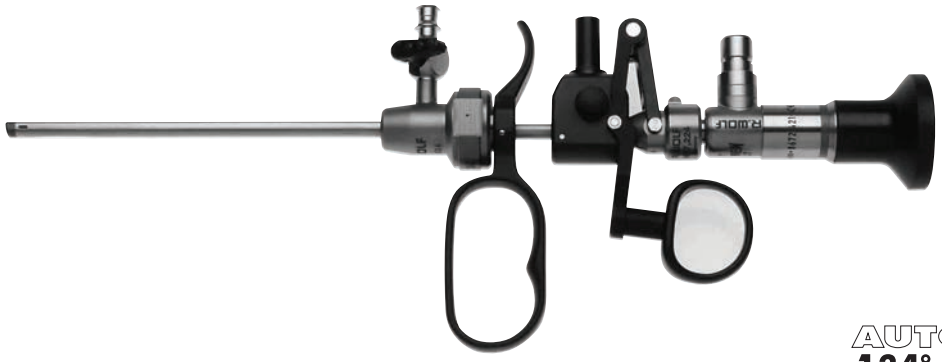

AUTOCLAVE
134° C/273° F

Тубус с фиксированным ирригационным краном, включая обтуратор с изоляцией на дистальном конце			Адаптер для обследования (без крана)	Рабочий элемент с пассивным резанием
	Шр.	Цветовое кодирование		
8677.0141	11,5	желтый	8677.254	8677.224

С увеличенным размером изображения и повышенной яркостью			Оптика PANOVIEW
8672.421	2,7 мм	0°	

Электроды и скальпели для стриктур см. стр. D 725.

Высокочастотный соединительный кабель см. стр. D 285.

Электроды и скальпели для стриктур

для резектоскопа, оптика 2,7 мм и 1,9 мм

Электроды		для резектоскопа с оптикой	
		1,9 мм	2,7 мм
	Режущий электрод	8688.93	8416.03
	Коагуляционный электрод	8688.91	8416.01
	Крючковидный электрод	8688.95	8416.09
	Коагуляционный электрод изогнутый назад под углом 90°, серповидный, с дистальным шариком	8688.994	

Скальпель для стриктур, для холодного резания стриктур в мочеиспускательном канале		для резектоскопа с оптикой	
		1,9 мм	2,7 мм
	Керамика / полукруглое	8693.961	8677.961
	ланцетное лезвие, обоюдоострый режущий край	8688.98	
	лезвие полулунной формы	8693.96	
	крючковидное , модель «Erlangen»	8688.94	8677.94
	серповидной формы	8693.93	8677.93

MIDI-размер

Резектоскоп

для небольших органов по Rösch

НОВЫЙ

AUTOCLAVE
134° C/273° F

Комплект цисторезектоскопического тубуса					
Состоит из: тубуса резектоскопа, обтуратора и крепления с люэровским разъемом (886.00)					
	Шр.	Цветовое кодирование	Тубус отдельно	Обтуратор отдельно	Рабочий элемент E-line, с пассивынм резанием
86770151	14,5	белый	86770155	86770157	8677.224

Оптика PANOVIEW, без искажений	∅	Направление взгляда	рабочая длина	Каталожный номер
	2,7 мм	0°	274 мм	8672430

Высокочастотный соединительный кабель см. стр. D 285.

Вспомогательные инструменты

Скальпель для стриктур	Лезвие	Каталожный номер
	ланцетовидной формы, обоюдоострое	8677981
	полулунной формы	8677931

Электроды		Каталожный номер
	Коагуляционный электрод	8416011
	Режущий электрод	8416031
	Крючковидный электрод	8416091

Принадлежности:

Волоконно-оптический кабель, 2,3 м длиной 8061.253

Корзина для повторной обработки инструментов 38021.111

Лоток системы RIWO 38201.386

Компактный игло-волоконный операционный уретерореноскоп E-line

с боковым окуляром

- Терапия камней при помощи лазерного волокна диаметром 230 мкм, зонд Lithoclast диаметром 0,8 мм или электрогидравлическая литотрипсия при помощи инструмента калибром 2,4 Шр.
- Может также использоваться в детской урологии.
- Особенно пригоден для первичной уретрореноскопии без размещения катетера с двойным J-образным изгибом.
- Жесткий зонд Lithoclast диаметром 0,8 мм можно ввести через прямой инструментальный канал.
- Отличный обзор благодаря самым современным технологиями проводника изображения и оптимальному потоку ирригации.

E-line компактный операционный оптико-волоконный URS с овальным промывочным и инструментальным каналом, включая автоматический клапан для ввода инструмента	Рабочая длина	Общая длина	Оптика	Шр.	Канал для ирригации и для зонда Шр.	Для вспомо-гательных инструментов Шр.	Каталожный номер
Уретерореноскопы	430 мм	570 мм	5°	4,5/6,5	3,15 x 3,15	1 x 3	**8701.534**
	315 мм	455 мм	5°	4,5/6,5	3,15 x 3,15	1 x 3	**8701.533**

Вспомогательные принадлежности:

Одноразовые лазерные световоды, в индивидуальной стерильной упаковке, диаметр 200 мкм 487501200
диаметр 272 мкм 487501272
Многоразовые лазерные световоды, в индивидуальной стерильной упаковке, диаметр 200 мкм 87501200
диаметр 272 мкм 87501272
Щипцы для захвата инородных тел, гибкие, 3 Шр., с зубчатыми браншами, РД 530 мм 828.605
Биопсийные щипцы, гибкие, 3 Шр., РД 530 мм 829.603
Рукоятка 8702.261
Направляющая часть для рукоятки Lithoclast 8702.251
Уплотнение мембраны (упаковка = 10 штук) 89.101
Гнездо мембраны, стандарт 15256.393
Гнездо мембраны с Luer 15256.456
Зонд Lithoclast диаметром 0,8 мм, 560 мм 8742.001
диаметром 0,8 мм, 445 мм 8742.021

Системы обработки

для компактных операционных оптико-волоконных уретерореноскопов с боковым окуляром

Стерилизация — хранение — транспортировка

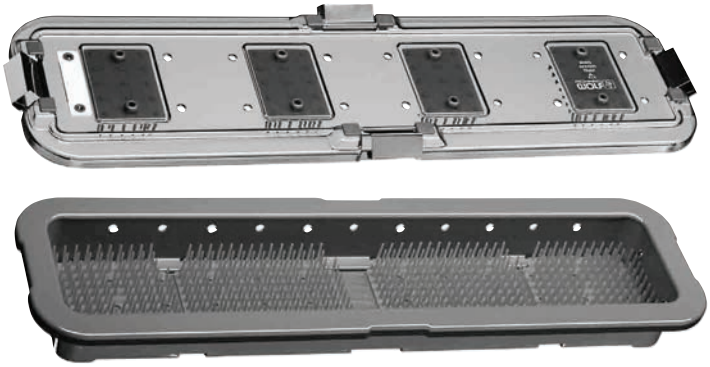

AUTOCLAVE
134° C/273° F

Контейнер для инструментов RIWO-System-Tray

в комплект входят: контейнер для инструментов с матами с шипами, крышка с фиксированными матами с шипами, по 1 табличке с кодом (белой) для контейнера и крышки, 1 маркировочный карандаш (черный),

500 x 120 x 75 мм

для 8702.533 . . . . . 38 201.583

700 x 120 x75 мм

для 8702.534 . . . . . 38 201.783

9

Машинная обработка — стерилизация — хранение — транспортировка

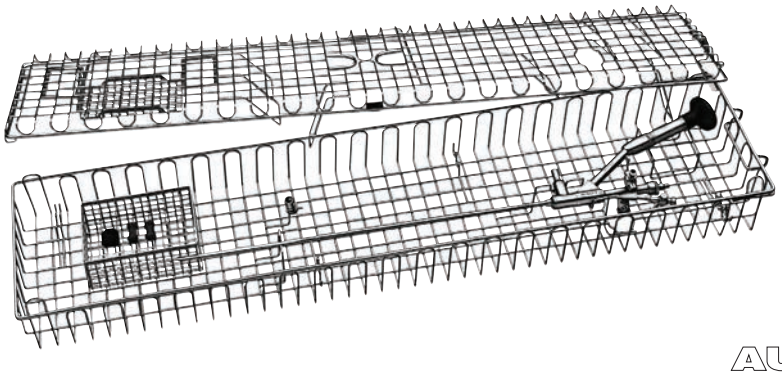

AUTOCLAVE
134° C/273° F

Корзина для обработки

для уретерореноскопов с вынесенным вбок объективом, включая держатель,

640 x 132 x 74 мм 38 045111

Табличка для кодировки, белая 38 010.976

Маркировочный карандаш (черный), черный 38 201.948